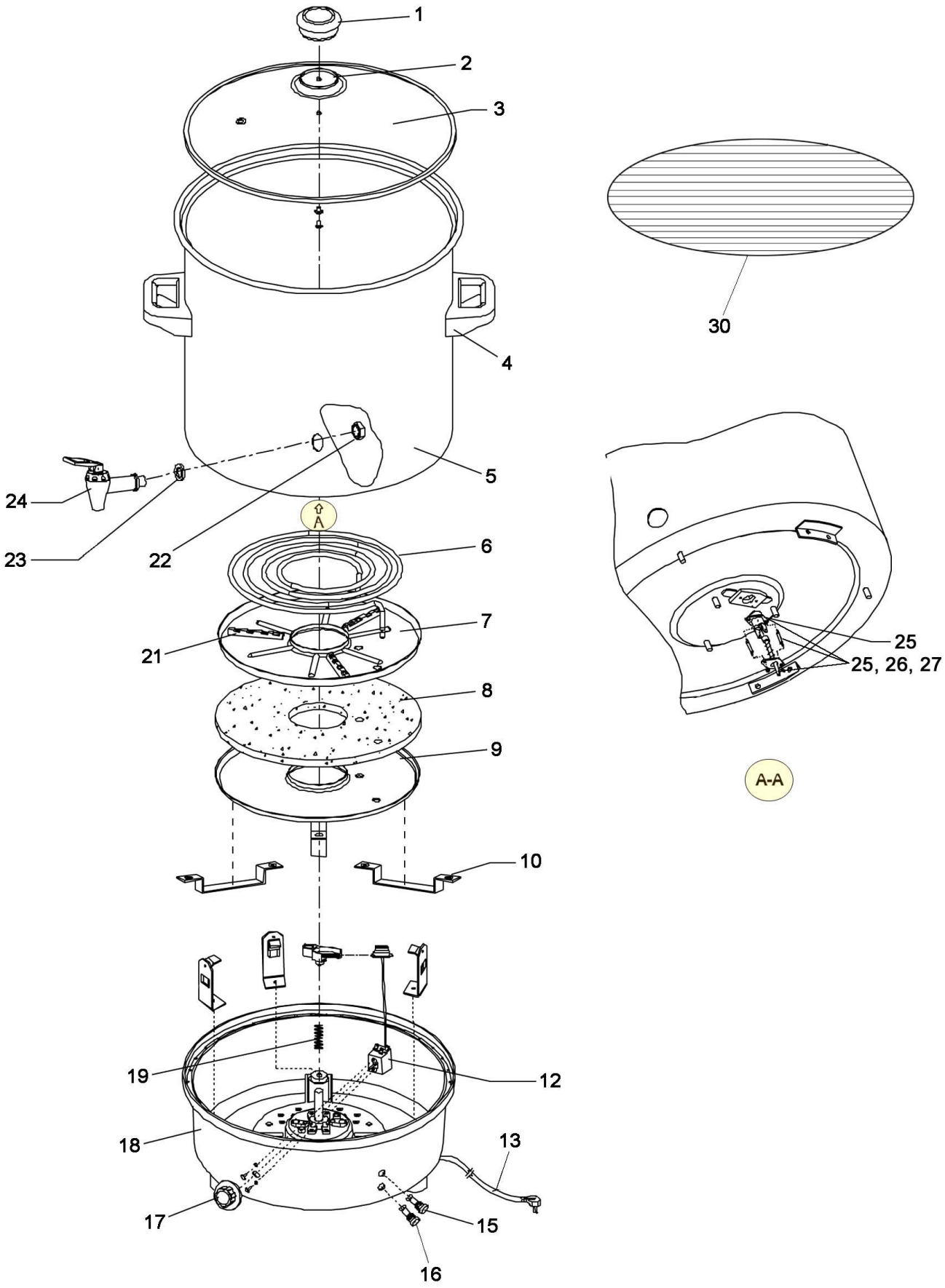

Bartscher	Glühweintopf, Einkochtopf 25L, CNS Glühweintopf, Einkochtopf 30L, CNS Artikel-Nr.: A200052, 200057	Explosionszeichnung bis September 2013 14.05.2014	Seite 1/4

Pos.	Artikelbeschreibung	Description of item	Artikel Nr./Item No.
1	Griff m. Schraube	Handle w. screw	A036030
2			
3	Deckel, Glas	Lid glass	A02000521
4	Handgriff	Handle	A040391
5	Gehäuse 25 L	Housing 25 L	A020005211
	Gehäuse 30 L	Housing 30 L	A020005230
6	Heizkörper, 2000 W, 230 V	Heating element, 2000 W, 230 V	A02000524
7	Schutzblech	Protection plate	A02000525
8	Isolierung	Insulation	A02000528
9	Befestigungsplatte	Mounting plate	A02000529
10	Bügel	Clamp	A020005210
12	Thermostat 95° C, 15 A	Thermostat 95° C, 15 A	A020005213
13	Anschlusskabel	Power cord	A0ND023
15	Kontrolllampe orange, 0,5 W	Orange indicator light, 0,5 W	A040380
16	Kontrolllampe grün, 0,5 W	Green indicator light, 0,5 W	A0ND022
17	Knebel	Knob	A02000523
18	Gehäuse unten	Bottom housing	A020005212
19	Feder	Spring	A020005219
21	Klammer f. Heizkörper	Brace f. heating element	n.m.lieferbar/n.m.available
22	Ablasshahn, Kunststoff	Drain cock, plastic	A040375
23			
24			
25	Sicherheitsthermostat 200 °C	Safety thermostat 200 °C	A040390
25 - 27	Sicherheitsthermostat 110 °C	Safety thermostat 110 °C	A040389
30	Rost	Grid	A02000522
o.Abb/n.pic	Warmhaltedeckel	Heat-retaining lid for cups	200059

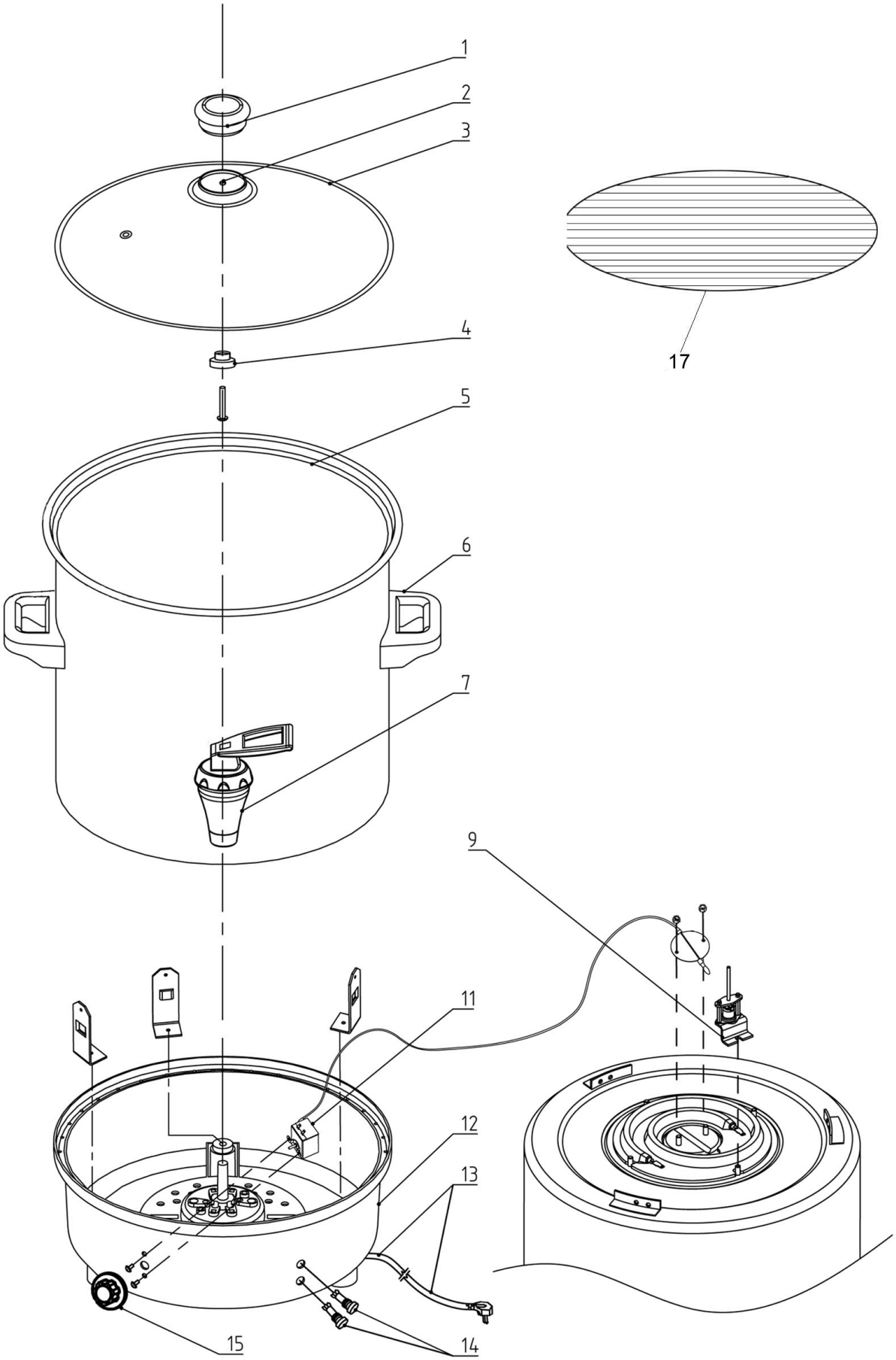

Bartscher	Glühweintopf, Einkochtopf 25L, CNS Glühweintopf, Einkochtopf 30L, CNS Artikel-Nr.: A200052, 200057	Explosionszeichnung ab Oktober 2013 14.05.2014	Seite 3/4

Pos.	Artikelbeschreibung	Description of item	Artikel Nr./Item No.
1	Griff m. Schraube	Handle w. screw	A036030
2			
4			
3	Deckel, Glas	Lid, glass	A02000521
5	Gehäuse 25 L	Housing 25 L	A020005211
	Gehäuse 30 L	Housing 30 L	A020005230
6	Handgriff	Handle	A040391
7	Ablasshahn, Kunststoff	Drain cock, plastic	A040375
9	Sicherheitsthermostat 110 °C	Safety thermostat 110 °C	A040389
11	Thermostat 105°C	Thermostat 105°C	A020005218
12	Gehäuse unten	Bottom housing	A020005212
13	Anschlusskabel	Power cord	A0ND023
14	Kontrolllampe orange, 0,5 W	Orange indicator light, 0,5 W	A040380
	Kontrolllampe grün, 0,5 W	Green indicator light, 0,5 W	A0ND022
15	Knebel	Knob	A02000523
17	Rost	Grid	A02000522
o.Abb/n.pic	Warmhaltedeckel	Heat-retaining lid for cups	200059