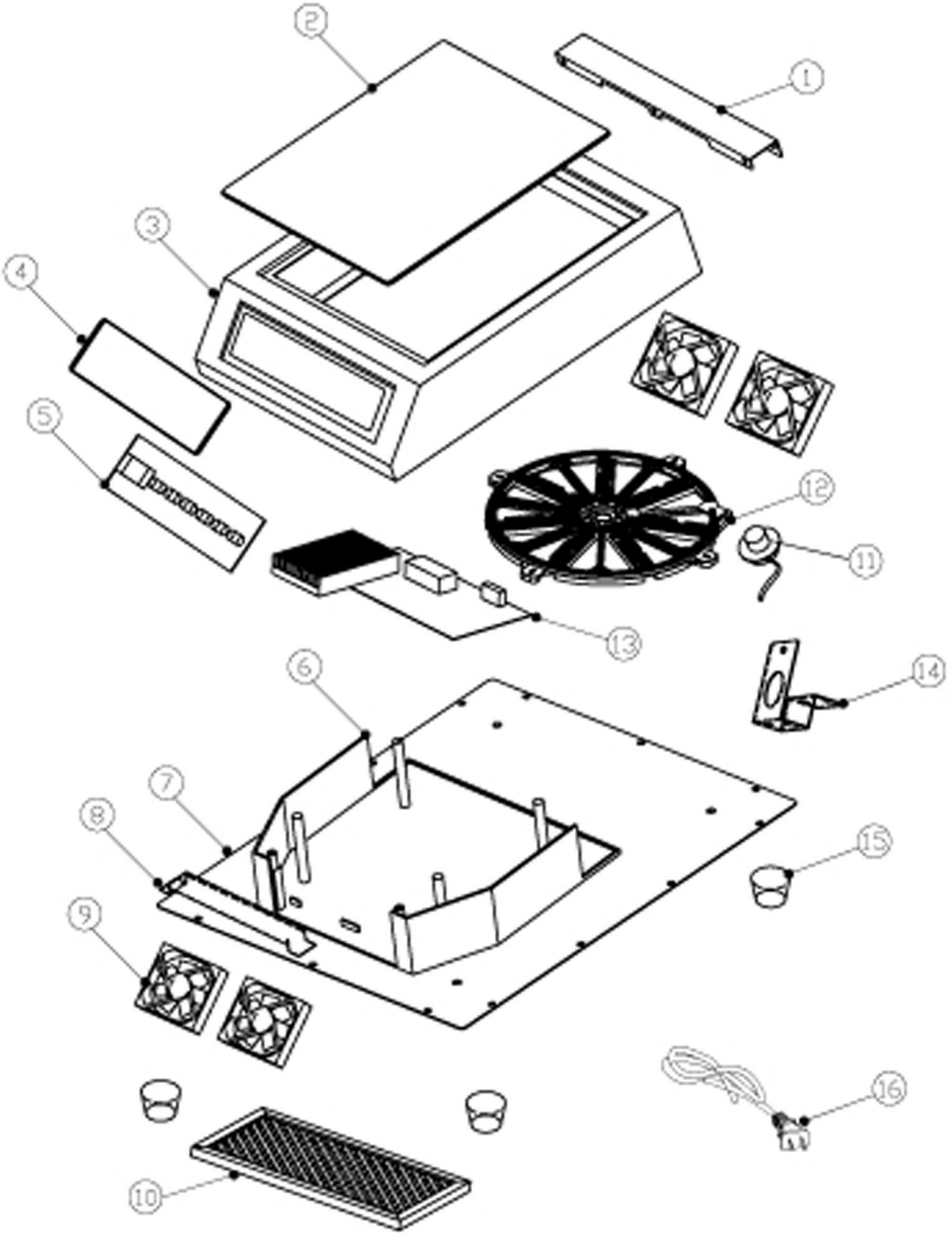


| | | | |
|---|---|---|---|
| Bartscher | Induktionskocher IK 35TC XL<br>Artikel-Nr.: 105821 | Explosionszeichnung<br>21.09.2017 | Seite 1/2 |

| Pos. | Artikelbeschreibung | Description of item | Artikel Nr./Item No. |
|---|---|---|---|
| 1 | Leiste | Bar | E010582101 |
| 2 | Glasplatte | Glass plate | E010582102 |
| 3 | Gehäuse | Housing | E010582103 |
| 4 | Blende | Panel | E010582104 |
| 5 | Bedienplatine | Control board | E01058438 |
| 6 | Gehäuse, innen | Inner housing | Auf Anfrage/on request |
| 7 | Boden | Bottom | E010582107 |
| 8 | Halterung z. Lüfter | Holder f. fan | E010582108 |
| 9 | Lüfter | Fan | 01058355 |
| 10 | Filter | Filter | E010582110 |
| 11 | Sensor | Sensor | E010582111 |
| 12 | Heizspule | Heating coil | E010582112 |
| 13 | Steuerplatine | Mainboard | E010582113* |
| Ersatz: | Hauptplatine | Mainboard | E0105821131 |
| 14 | Kabelhalterung | Cable holder | E010582114 |
| 15 | Fuß | Base | E010582115 |
| 16 | Anschlusskabel m. Stecker | Power cord w. plug | A039896 |

*nach Abverkauf bitte den Ersatzartikel nehmen/after stock sold out please use the substitute article