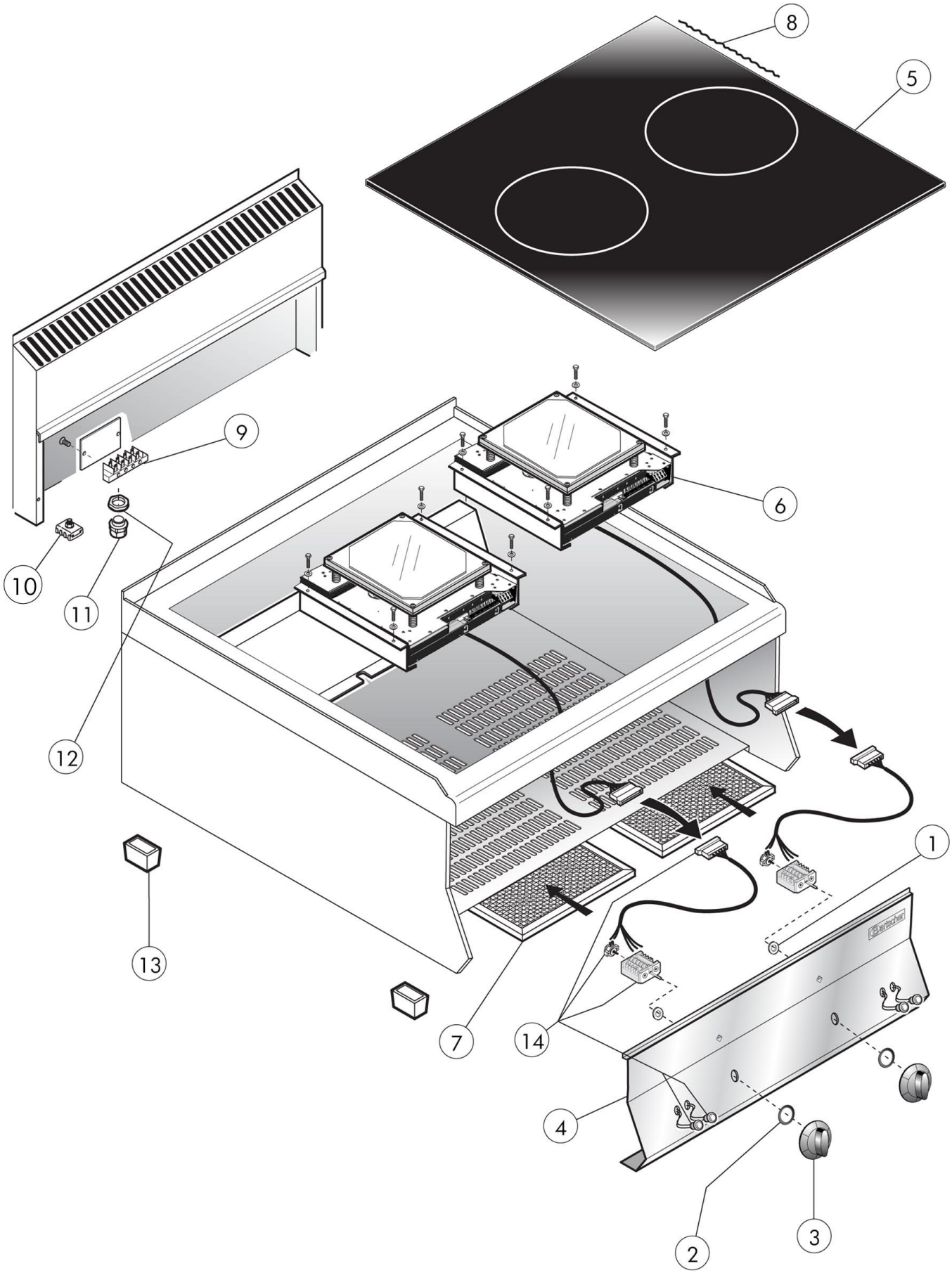

Bartscher	Induktionsherd 2 FL, 650, B700 Artikel-Nr.: 115095	Explosionszeichnung 24.01.2017	Seite 1/2

Pos.	Artikelbeschreibung	Description of item	Artikel Nr./Item No.
1	Dichtung f. Schalterstift	Gasket	050460
2	Dichtung z. Knebel	Gasket f. knob	0588510
3	Knebel	Knob	0796710
4	Frontblende	Front panel	0931000
5	Glasplatte, Ceran	Glass plate, ceramic	0930830
6	Generator, EGO 5 kW bis 08/06/2014	Generator, EGO 5 kW until 08/06/2014	0846440
	Generator ab Seriennr. MA020272289 09/06/2014	Generator from serial no MA020272289 09/06/2014	E0975350
7	Filter	Filter	0798590
8	Klebstoff f. Ceranplatten, Pactan	Adhesive f. cerane stoves, Pactan	052811770
9	Anschlussklemme, 6-polig	Terminal clamp, 6-pole	0A036206
10	Potentialausgleichsklemme	Potential equalisation clamp	01878400
11	Zugentlastung PG21	Strain relief PG21	01037112400
12	Verschraubung f. Zugentlastung PG21	Screw connection f. strain relief PG21	01037114500
13	Fuß	Base	01036021613
14	Schaltereinheit EGO	Switch unit EGO	0737320