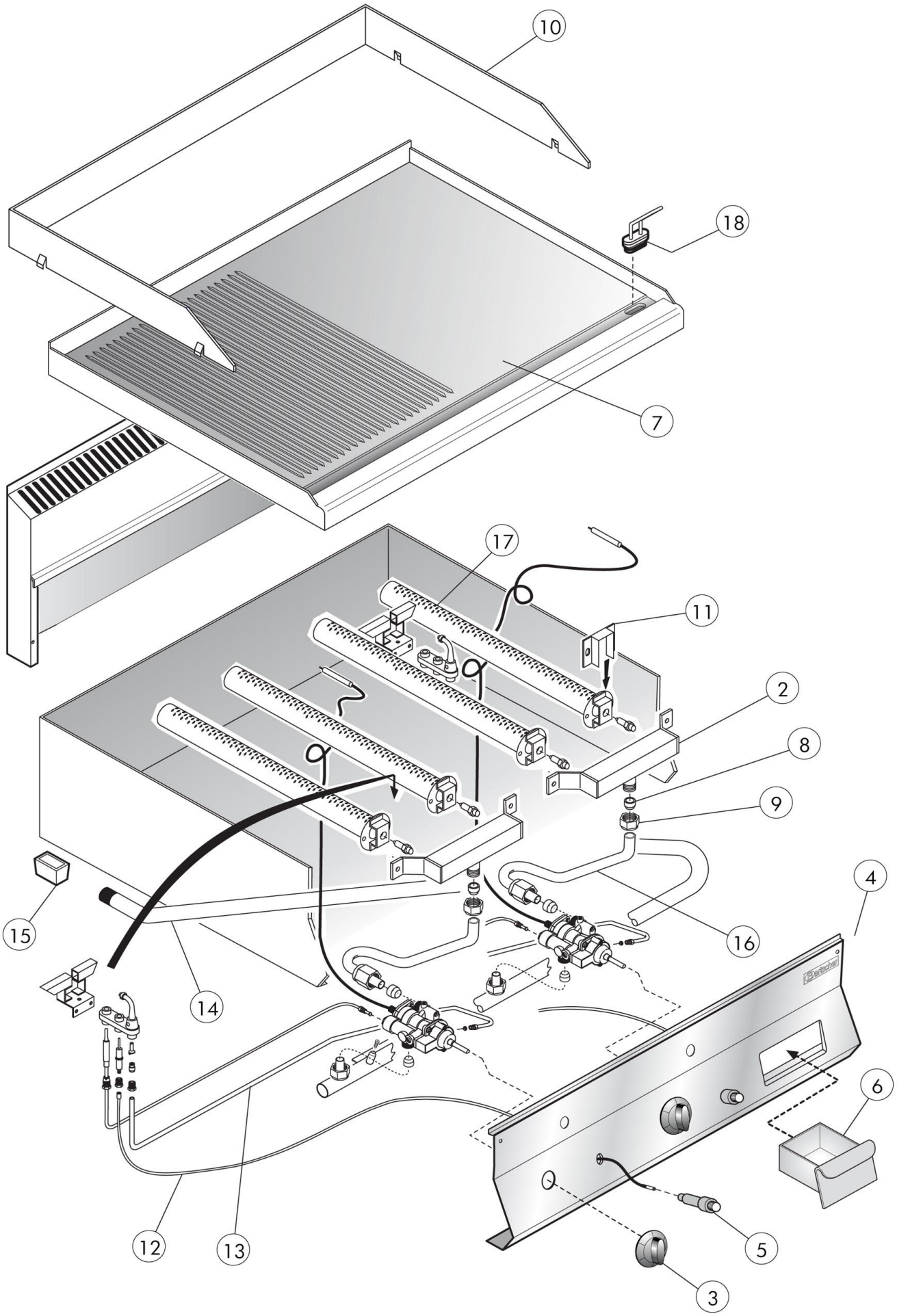

Bartscher	Griddleplatte Gas 650, B600, 1/2-1/1 Artikel-Nr.: 1152091, 1152093	Explosionszeichnung 25.01.2017	Seite 1/4

Pos.	Artikelbeschreibung	Description of item	Artikel Nr./Item No.
2	Düsenhalterung	Nozzle holder	01031105314
3	Knebel	Knob	02599300
4	Blende	Panel	08478001
5	Piezozünder	Piezo igniter	01936100
6	Fettauffangschublade	Grease drip drawer	0930650
7	Grillplatte, 1/2 glatt, 1/2 gerillt	Grill plate, 1/2smooth, 1/2grooved	0849820
8	Schneidring	Cutting ring	086720
9	Verschraubung M16 x 1,5 A19	Screw connection M16 x 1,5 A19	01326500
10	Spritzschutz	Splash guard	0MA1044315000
11	Luftregler	Air regulator	01482412
12	Zündkabel	Ignition cable	E0MA1936400
13	Zündgasleitung links	Ignition gas pipe left	0930300
	Zündgasleitung rechts	Ignition gas pipe right	0930310
14	Gasrampe	Gas ramp	0930250
15	Fuß	Base	01036021613
16	Brennerrohr links	Burner tube, left	0930290
	Brennerrohr rechts	Burner tube, right	0930280
17	Brenner	Burner	01031501000
18	Verschluss-Stopfen oval	Sealing plug f. fat drain oval	115107
o.Abb/n.pic	Kombi-Kratzer, gerade Klinge	Combi-Scraper	529712

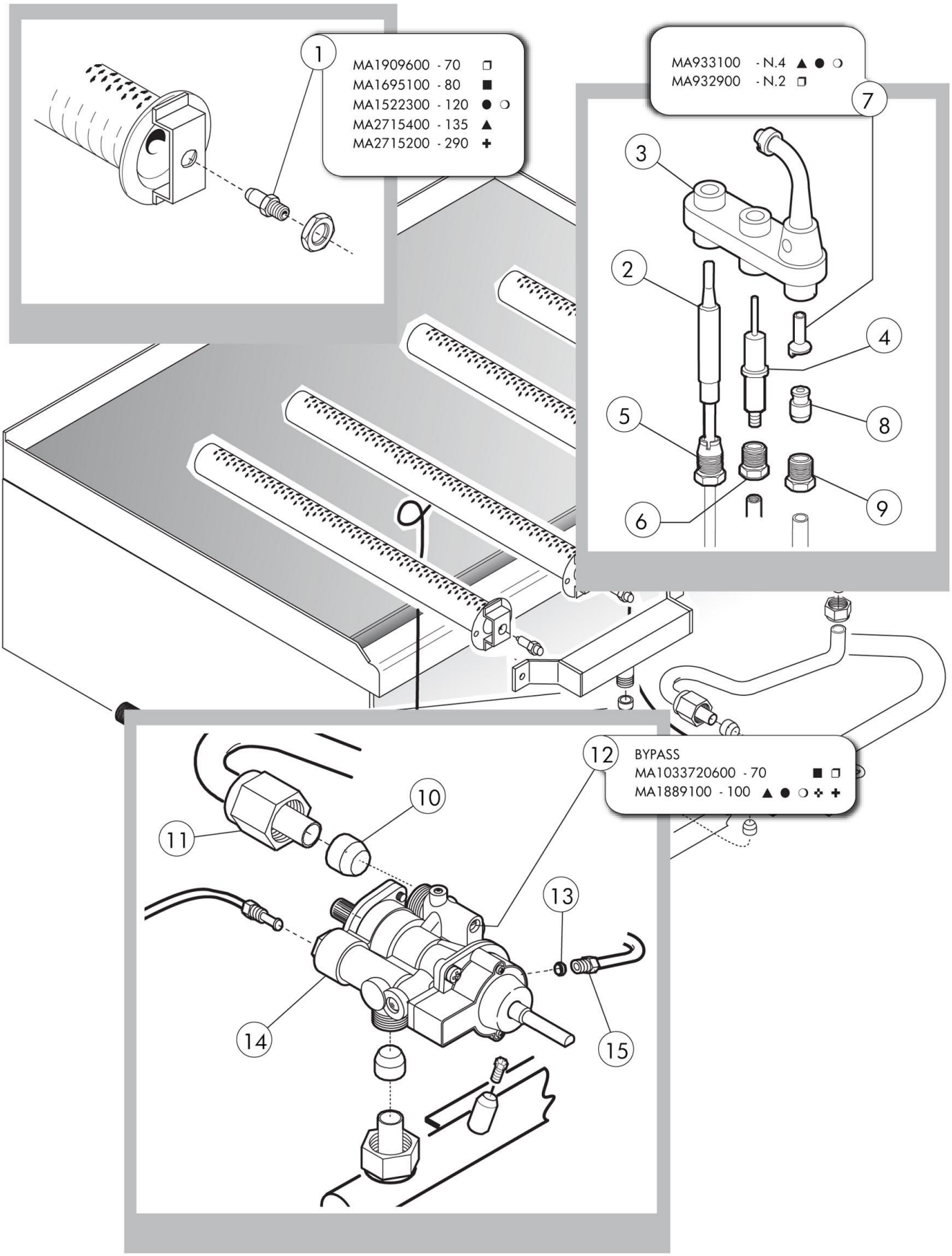

Bartscher	Griddleplatte Gas 650, B600, 1/2-1/1 Artikel-Nr.: 1152091, 1152093	Explosionszeichnung 24.01.2017	Seite 3/4

Pos.	Artikelbeschreibung	Description of item	Artikel Nr./Item No.
1	Düse, Propan, D 70, 50 mbar	Nozzle, propane, D 70, 50 mbar	01909600
	Düse, Propan, D 80, 30 mbar	Nozzle, propane, D 80, 30 mbar	01695100
	Düse, Erdgas H, D 120	Nozzle, natural gas H, D 120	01522300
	Düse, Erdgas L, D 135, G 20/25	Nozzle, natural gas L, D135, G20/25	02715400
	Düse, D 290	Nozzle, D 290	02715200
2	Thermoelement 450 mm	Thermocouple 450 mm	01206400
3	Zündbrenner	Ignition burner	0509900
4	Zündkerze	Ignition plug	0MA636700
5	Verschraubung z. Thermoelement	Screw connection f. thermocouple	020219
6	Anschluss z. Zündkerze	Connection f. ignition plug	054361
7	Zünddüse, Erdgas	Ignition nozzle, natural gas	0933100
	Zünddüse, Propan	Ignition nozzle, propane	0932900
	Zünddüse, Propan, 37 mbar	Ignition nozzle, propane, 37 mbar	0933000
8	Doppelkegelring 4S	Double taper seal 4S	0469000
9	Verschraubung M10 x 1/4	Screw connection M10 x 1/4	0673500
10	Schneidring	Cutting ring	086720
11	Verschraubung M16 x 1,5 A19	Screw connection M16 x 1,5 A19	01326500
12	Kleinstellschraube, Propan, D 70	Min. regulating screw,propane, D70	01033720600
	Kleinstellschraube, Erdgas, D 100	Min. regulating screw,nat.gas, D100	01889100
13	Schneidring	Cutting ring	0MA673600
14	Gashahn, 120 - 280	Gas tap, 120 - 280	0933730
15	Verschraubung M10 x 1/4	Screw connection M10 x 1/4	0673500