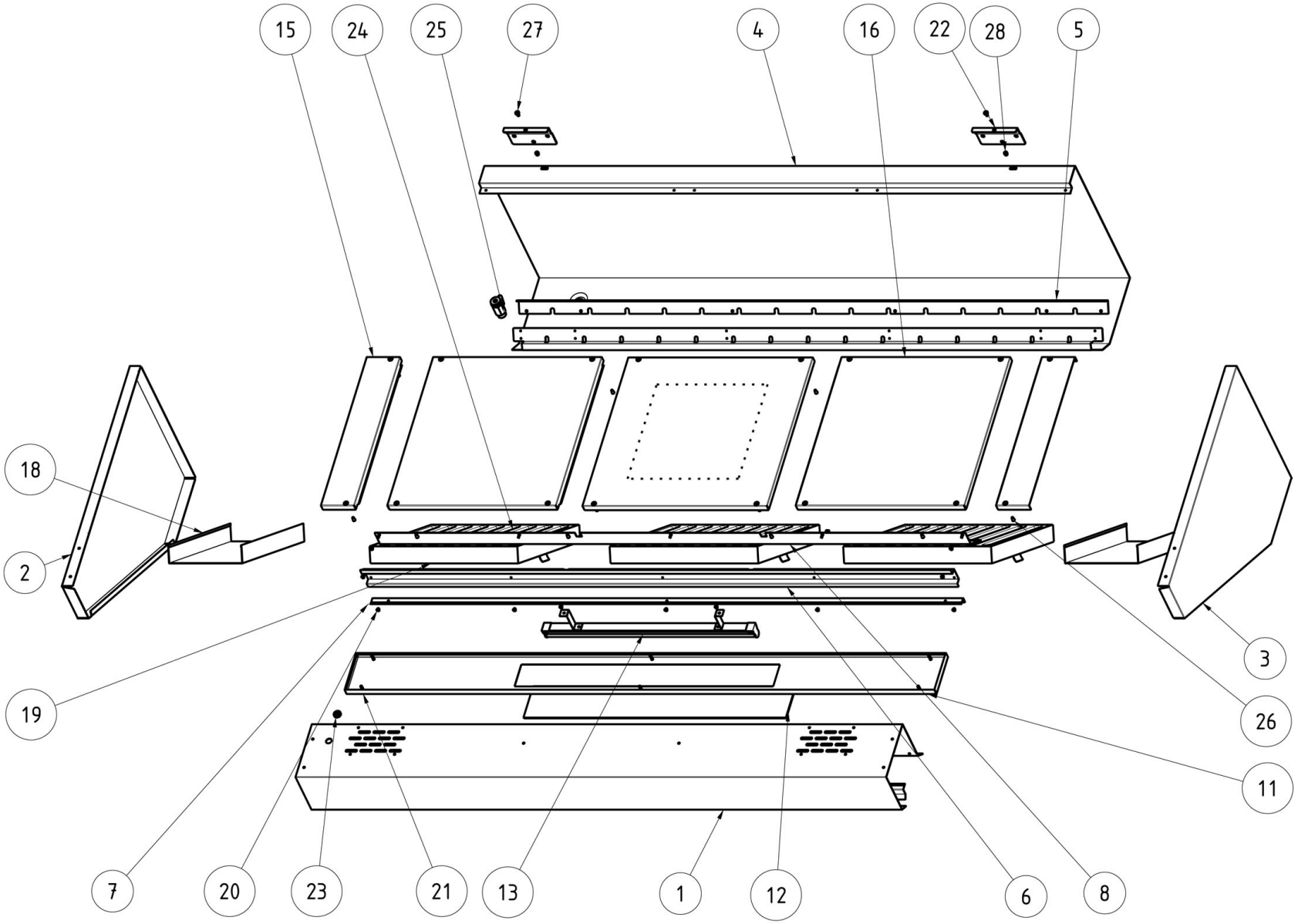

Bartscher	Dunstabzugshaube 700-W1600 Artikel-Nr.: 272167	Explosionszeichnung 13.03.2020	Seite 1/2

Pos.	Artikelbeschreibung	Description of item	Artikel Nr./Item No.
12	Plexiglas	Plexiglass	E051154
13	LED-Lampe 8W	LED-lamp 8W	E051119
15	Abdeckung	Cover	E011124
16	Abdeckung	Cover	E011146
18	Abstandshalter L200	Spacer L200	E011127
19	Flammschutzfilter 40x40x2	Flame protection filter 40x40x2	E011132
20	Blindkappe	Blind cap	E011133
21	Schraube, Kreuzschlitz 4-8x25	Screw, cross recessed 4-8x25	Auf Anfrage/on request
22	Befestigung	Fixing	E011134
23	Zugentlastung	Strain relief	E011135
24	Schraube, Kreuzschlitz 3-5x15	Screw, cross recessed 3-5x15	Auf Anfrage/on request
25	Ventil	Valve	E011136
26	Schraubenabdeckung	Screw cover	Auf Anfrage/on request
27	Schraube, Kreuzschlitz M5x10	Screw, cross recessed M5x10	Auf Anfrage/on request
28	Mutter M5	Nut M5	Auf Anfrage/on request