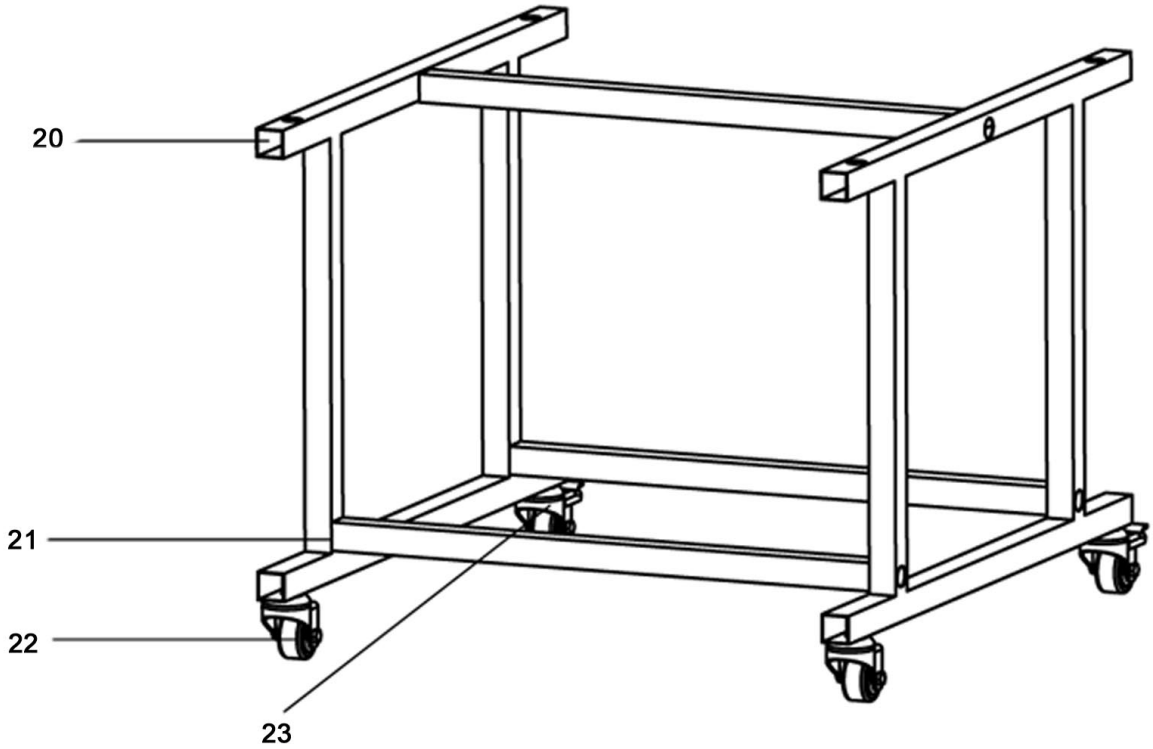
20
21
22
23

Pos.	Artikelbeschreibung	Description of item	Artikel Nr./Item No.
20	Träger	Carrier	Auf Anfr./On req.
21	Querstrebe	Cross beam	Auf Anfr./On req.
22	Rad, vorne	Front wheel	070020622
23	Rad mit Bremse, hinten	Rear wheel w. brake	070020623
o.Abb/no pic.	Schraubensatz	Screw set	E07002091