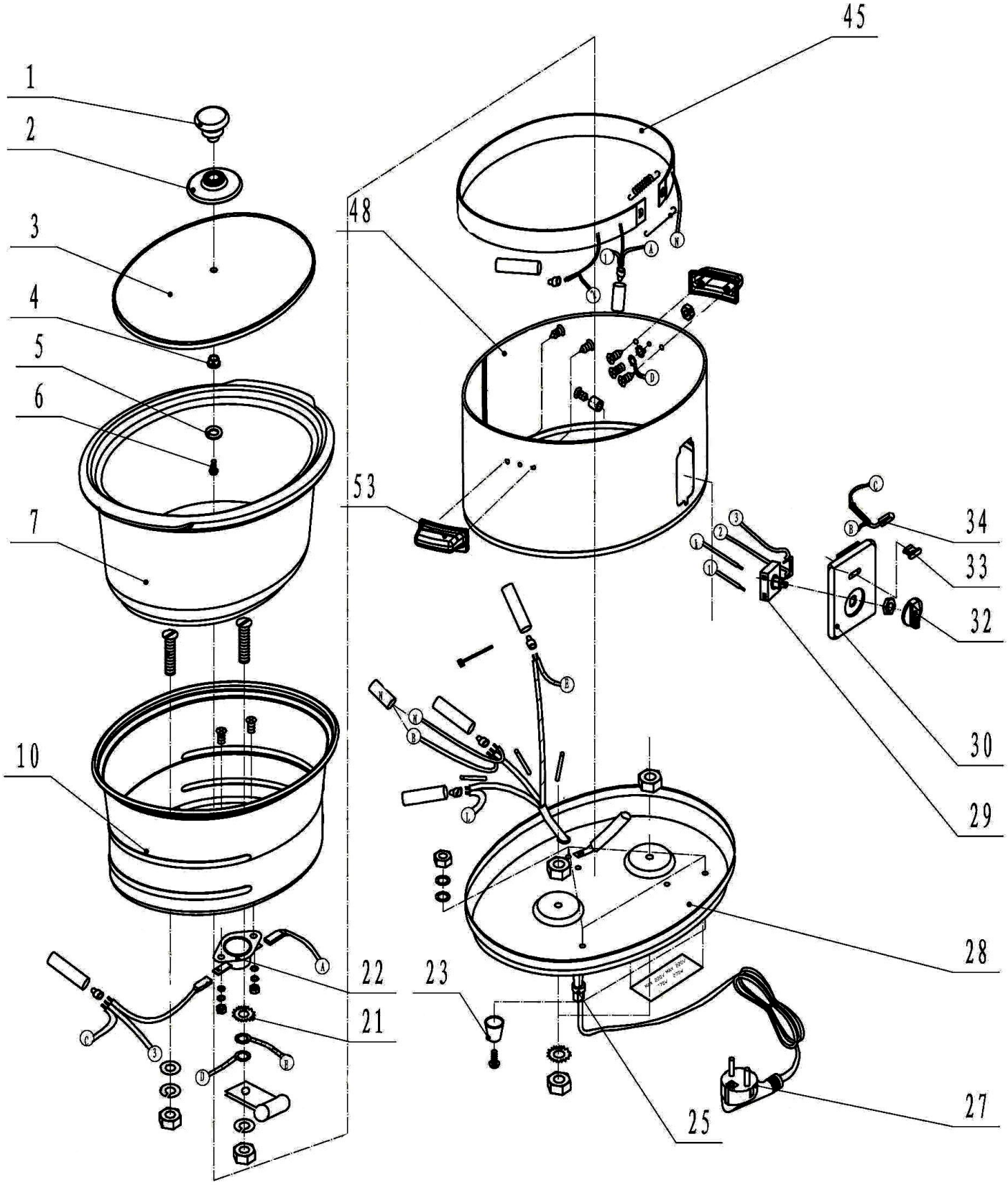

Bartscher	Speisenwärmer 6,5L Artikel-Nr.: A100265	Explosionszeichnung 22.10.2015	Seite 1/2

Pos.	Artikelbeschreibung	Description of item	Artikel Nr./Item No.
1 - 6	Deckel mit Griff, Glas, oval	Lid with handle, glass, oval	A039849
7	Einsatz, Keramik, oval	Ceramic insert pot, oval	A039848
10	Behälter, Aluminium	Container, aluminium	A039878
22	Temperaturregler	Temperature regulator	0A1001551
23	Fuß	Base	0A1001552
25	Zugentlastung	Strain relief	A039873
27	Anschlusskabel mit Stecker	Power cord with plug	026648
28	Bodenplatte	Bottom plate	A039879
29	Schalter	Switch	A039876
30	Bedienblende	Panel cover	01001554
32	Knebel	Knob	A039850
33	Abdeckung zur Lampe	Cover for lamp	0A1002652
34	Kontrolllampe	Indicator light	0A1001553
45	Heizkörper, rund	Heating element, round	E01100010067
48	Gehäuse	Housing	A039880
53	Griff	Handle	E010026636