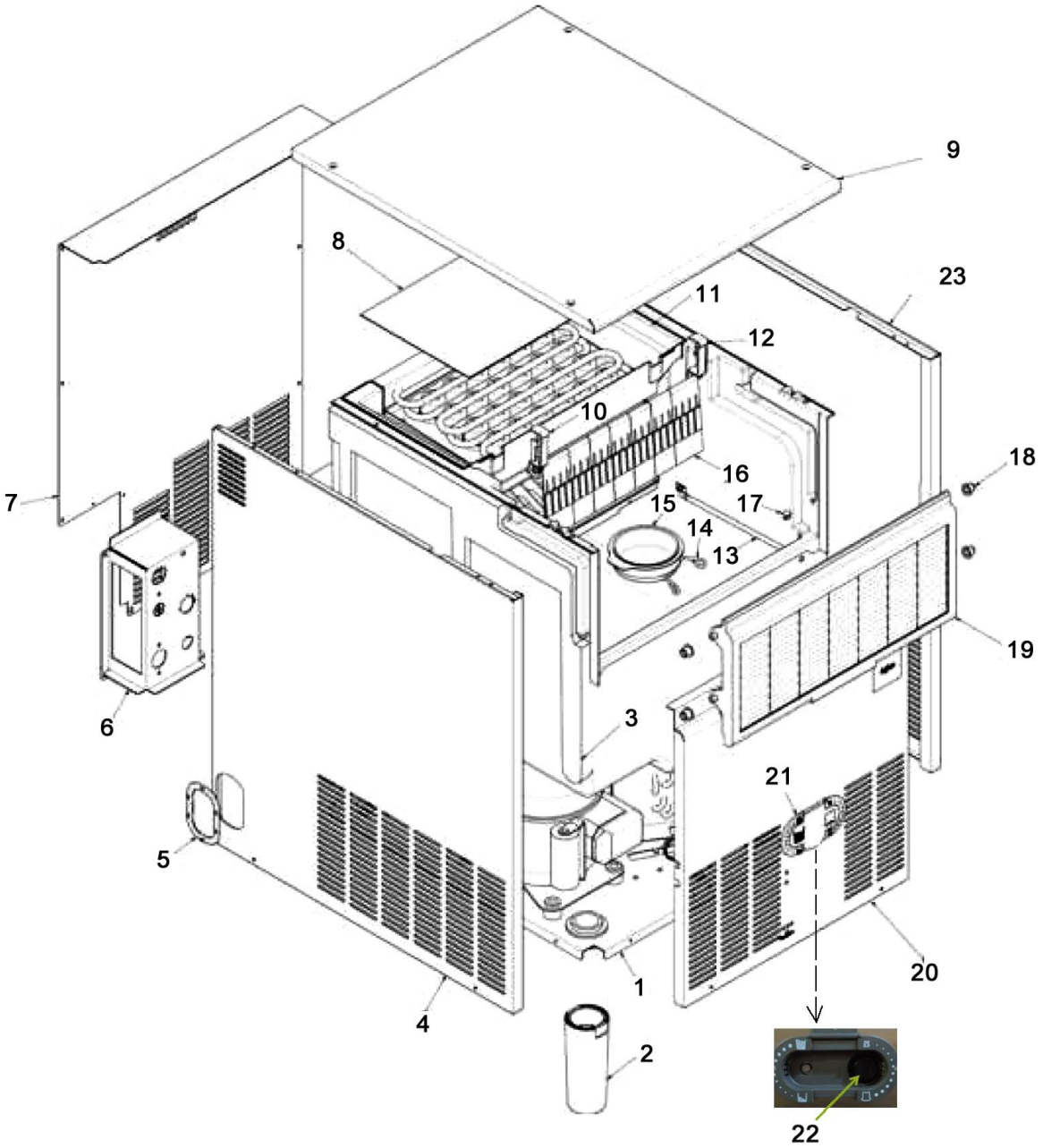
9
8
23
11
12
10
18
16
7
15
17
14
13
19
6
3
21
5
20
1
4
2
22

Pos.	Artikelbeschreibung	Description of item	Artikel Nr./Item No.
1	Boden	Bottom	E078140619
2	Fuß	Base	E066063800
3	Auffangschale	Drip tray	E078211904R
4	Blende, links	Left panel	E072257000
5	Rahmen, Kunststoff	Frame, plastic	E066107000
6	Führung f. Wasseranschluss	Rail f. water connection	E070270500
7	Rückwand	Back panel	E070266900
8	Abdeckung z. Verdampfer	Cover f. evaporator	E074203305
9	Blende, oben	Top panel	E078154701R
10	Halterung z. Lamelle, links	Bracket f. lamella, left	E066038801
11	Gehäuse z. Verdampfer	Housing f. evaporator	E066075004
12	Halterung z. Lamelle, rechts	Bracket f. lamella, right	E066038800
13	Füllstandfühler	Fill level probe	E073201701
14	Feder	Spring	E046004700
15	Stopfen, Kunststoff	Plug, plastic	E066074100
16	Lamellen, komplett	Lamellas complete	E078445714R
17	Stoßdämpfer	Shock absorption	E066081600
18	Buchse	Socket	E066028600
19	Klappe z. Eisfach	Flap f. freezer compartment	E078210252R
20	Blende, vorne	Front panel	E078154608R
21	Gehäuse z. Thermostat	Thermostat housing	E066109200
22	Abdeckung z. Thermostat	Thermostat cover	E066109202
23	Blende, rechts	Right panel	E072257100
o.Abb/n.pic	Eisschaufel	Ice shovel	E019500099
o.Abb/n.pic	Zulaufschlauch	Drain pipe, inlet	E0195810111I
o.Abb/n.pic	Ablaufschlauch	Drain pipe, outlet	E019810114A

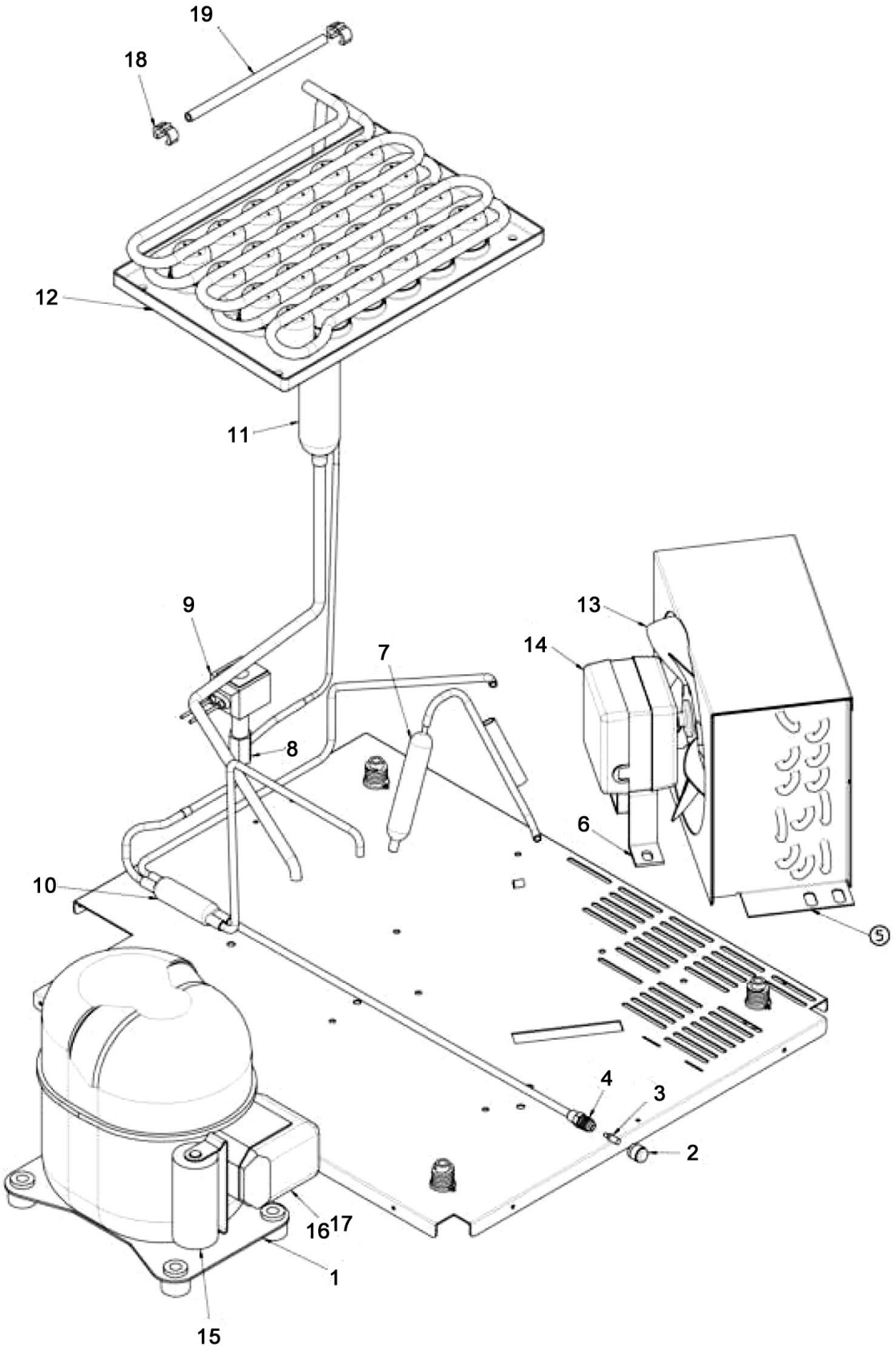
19
18
12
11
9
13
14
7
8
6
10
5
4
3
2
16
17
1
15

Pos.	Artikelbeschreibung	Description of item	Artikel Nr./Item No.
1	Kompressor	Compressor	E067010604
2	Kappe	Cap	E065010600
3	Ventileinsatz	Valve core	E067001200
4	Ventilkörper	Valve body	E065010900
5	Kondensator, luftgekühlt	Air cooled condenser	E062054500
6	Halterung z. Lüftermotor	Bracket f. fan motor	E062041961
7	Trockner	Dryer	E063000305
8	Heißgasventil	Hot gas valve	E062030627
9	Spule 230V, 50Hz	Coil 230V, 50Hz	E062030648
10	Filter	Filter	E063013701
11	Saugleitung	Suction line	E078444422
12	Verdampfer	Evaporator	E078447707
13	Lüfterflügel	Fan blade	E062041939
14	Lüftermotor 230V, 50Hz	Fan motor 230V, 50Hz	E062041902
15	Anlaufkondensator	Starting capacitor	E062016700
16	Relais 230V, 50Hz	Relay 230V, 50Hz	E062005778
17	Schutz	Protection	E062047816
18	Clip, Kunststoff	Clip, plastic	E066038600
19	Halterung	Holder	E074111401R

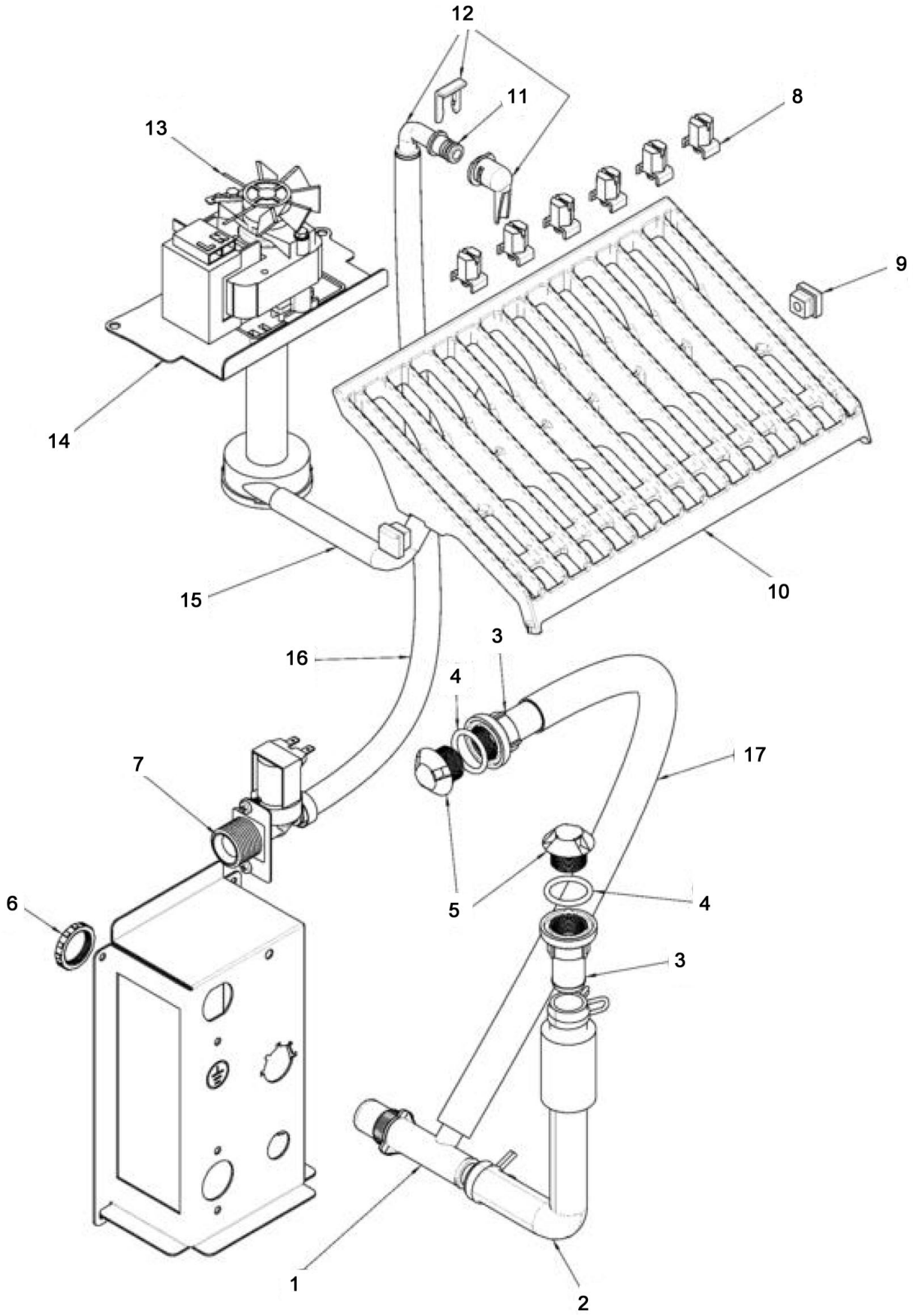
12
11
8
13
9
14
15
10
16
3
4
17
7
5
4
6
3
1
2

Pos.	Artikelbeschreibung	Description of item	Artikel Nr./Item No.
1	Anschlussstück, T-Stück	Connector, T-piece	E066022400
2	Ablaufschlauch	Drain pipe	E061014819
3	Ablauf	Drain	E066021902
4	O-Ring	O-ring	E064013400
5	Ablauffilter	Drain filter	E066021101
6	Mutter, Kunststoff	Nut, plastic	E066053500
7	Wassereinlassventil	Water inlet valve	E065010565
8	Sprühdüse	Spray nozzle	E066055800
9	Kappe z. Sprüharm	Cap f. spray arm	E066055700
10	Eisrutsche	Ice shovel	E066108200
11	O-Ring	O-ring	E064004131
12	Einlaufbogen	Water inlet bow	E079317200R
13	Wasserpumpe 230V, 50Hz	Water pump 230V, 50Hz	E062042300
14	Halterung, Metall	Bracket, metal	E072448500
15	Rohr	Tube	E061020401
16	Schlauch 16 x 10	Tube 16 x 10	E028190001
17	Ablaufschlauch	Drain hose	E061017000

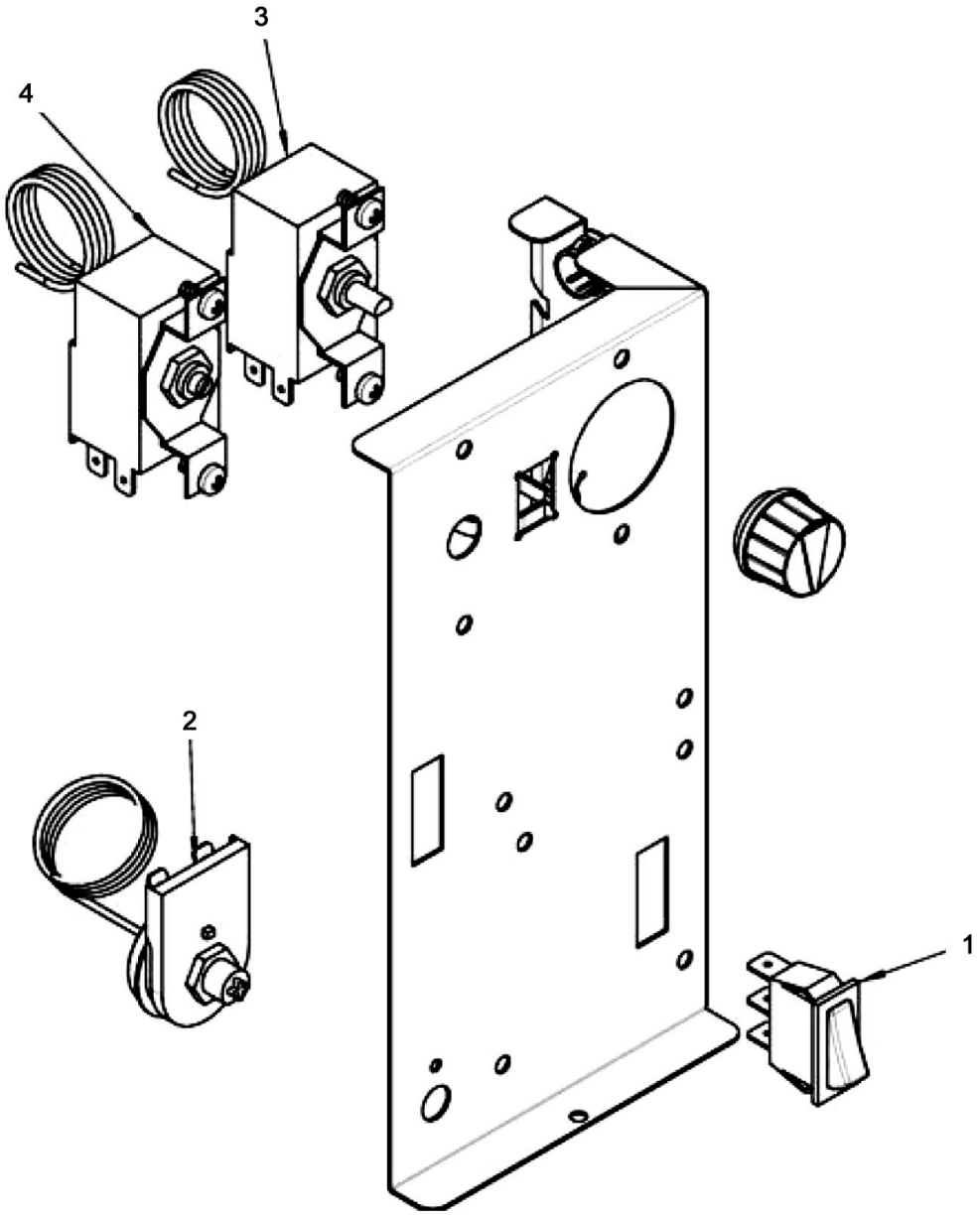
3
4
2
1

Pos.	Artikelbeschreibung	Description of item	Artikel Nr./Item No.
1	Schalter	Switch	E062044201
2	Sicherheitsthermostat	Safety thermostat	E062044302
3	Knebel	Knob	052992
3	Thermostat z. Verdampfer	Thermostat f. evaporator	E062026411
4	Thermostat	Thermostat	E063000500