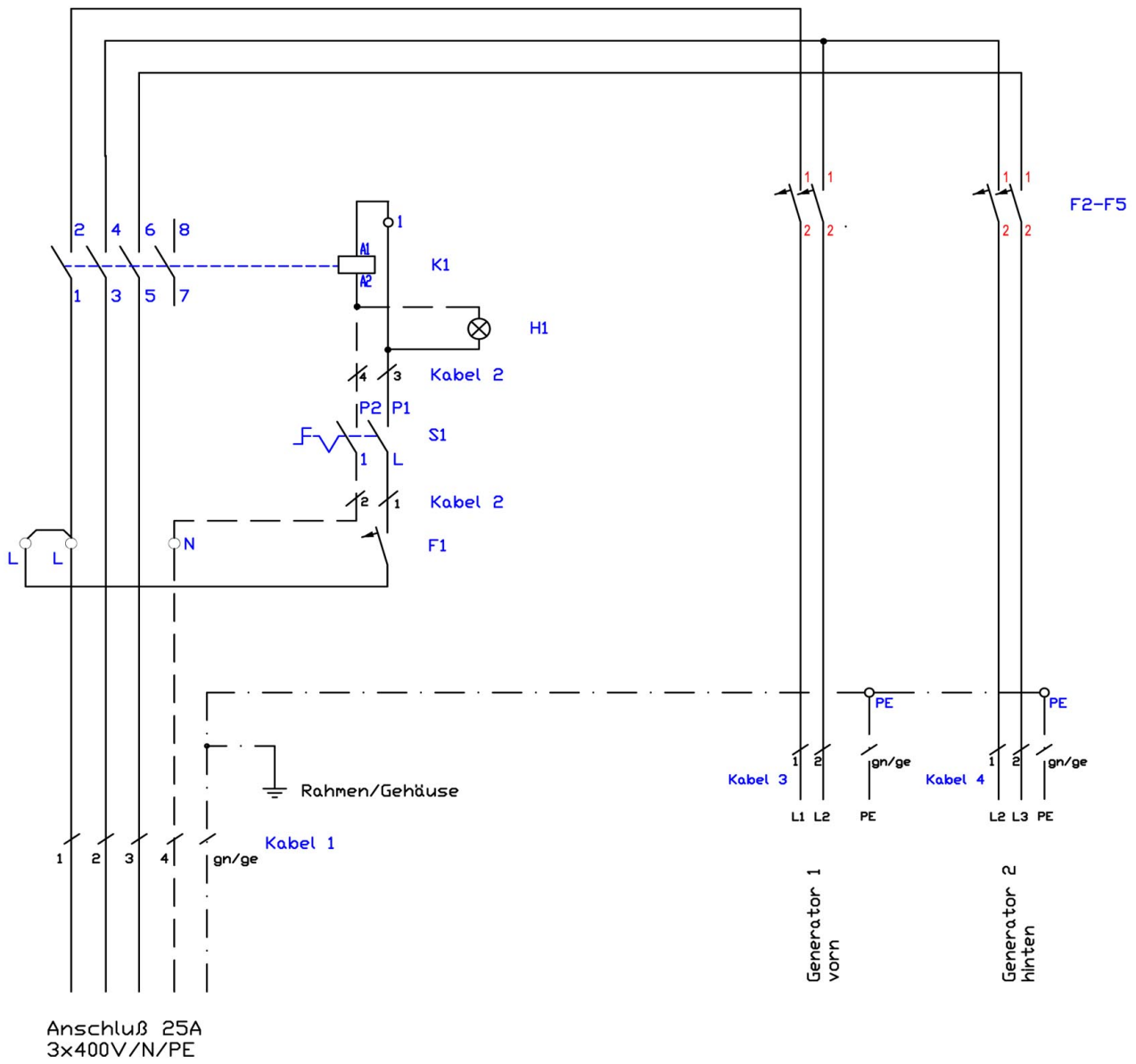

S1 - Hauptschalter
H1 - Betriebslampe Ein grün 230V
K1 - Schütz 40A
F1 - Steuersicherung B6A
F2-F5 - Generatorsicherungen B16A
Kabel 1 - ölflex Classic 110 5G4
Kabel 2 - ölflex Classic 110 5G1,5
Kabel 3,4 - ölflex Classic 110CY 3G2,5

Bartscher	2 Felder Induktionsherd mit offenem Unterbau Serie 700 Artikel-Nr.: 286.410	Schaltplan 21.01.2011	Seite 1/1