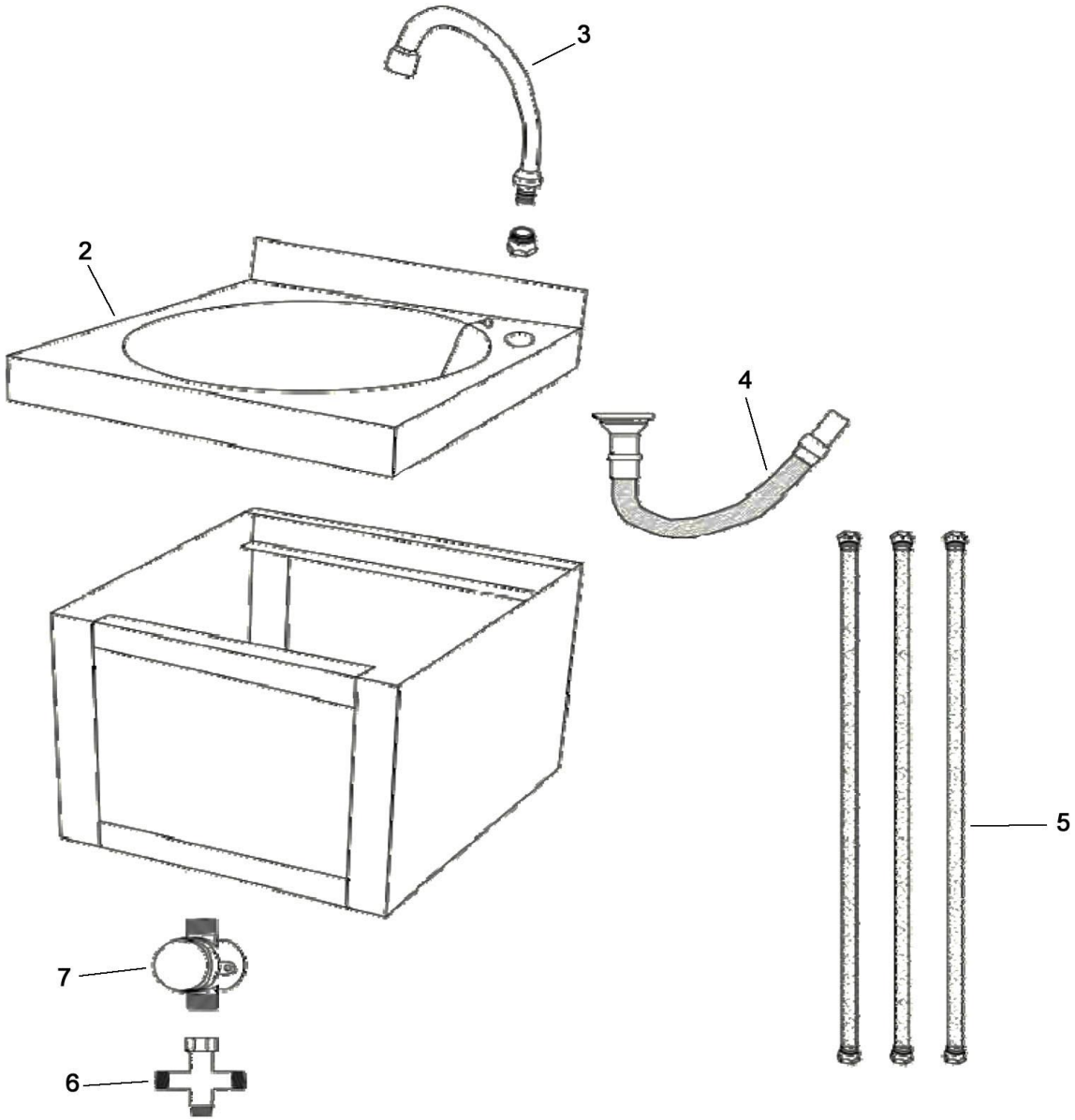

Bartscher	Handwaschbecken mit Knie-Bedienung Artikel-Nr.: 401619	Explosionszeichnung 26.09.2014	Seite 1/2

Pos.	Artikelbeschreibung	Description of item	Artikel Nr./Item No.
2	Einsatz z. Spülbecken, 400 x 400 mm	Insert f. sink, 400 x 400 mm	04016192
3	Ablasshahn, schwenkbar, 200 mm	Drain cock, swive-type, 200 mm	04016193
4	Siphon, Wasserablaufrohrsystem	Siphon, water outlet tube	04016194
5	Schlauch, Panzerschlauch 1/2 Zoll	Hose 1/2"	04016195
6	Mischbatterie, Armatur	Mixing battery, armature	04016196
7	Wasserverteiler, mechanisch	Water distributor, mechanical	04016197