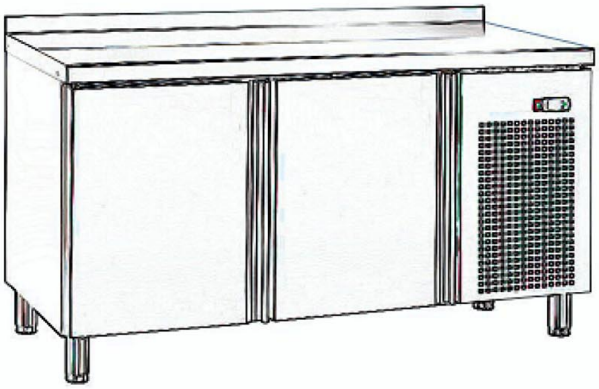

Legende/legend:

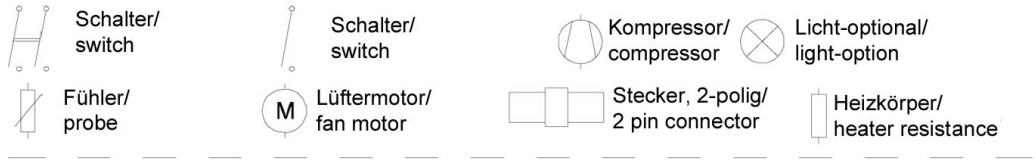

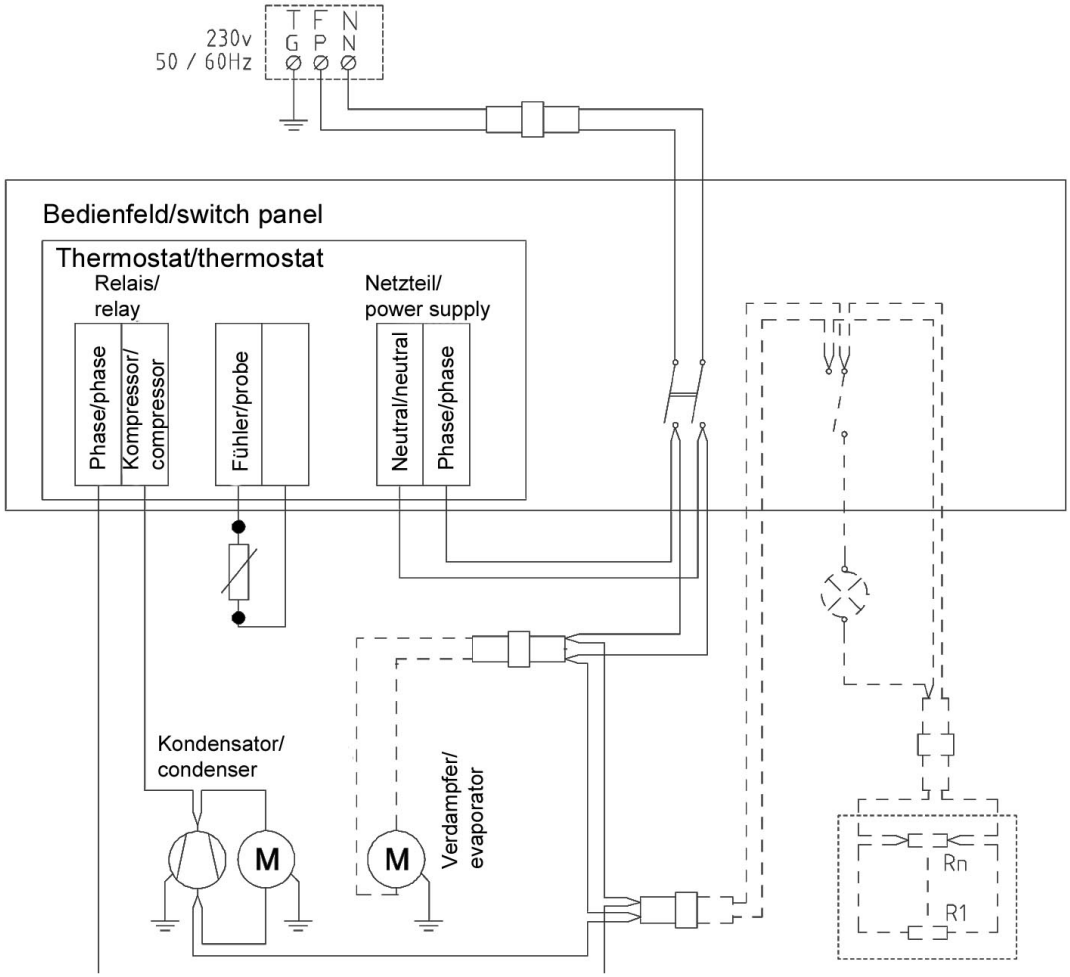

Bartscher	Kühltisch, Umluft, 2T Artikel-Nr.: 110801 u. 110801MA	Schaltplan 08.10.2013	Seite 1/1