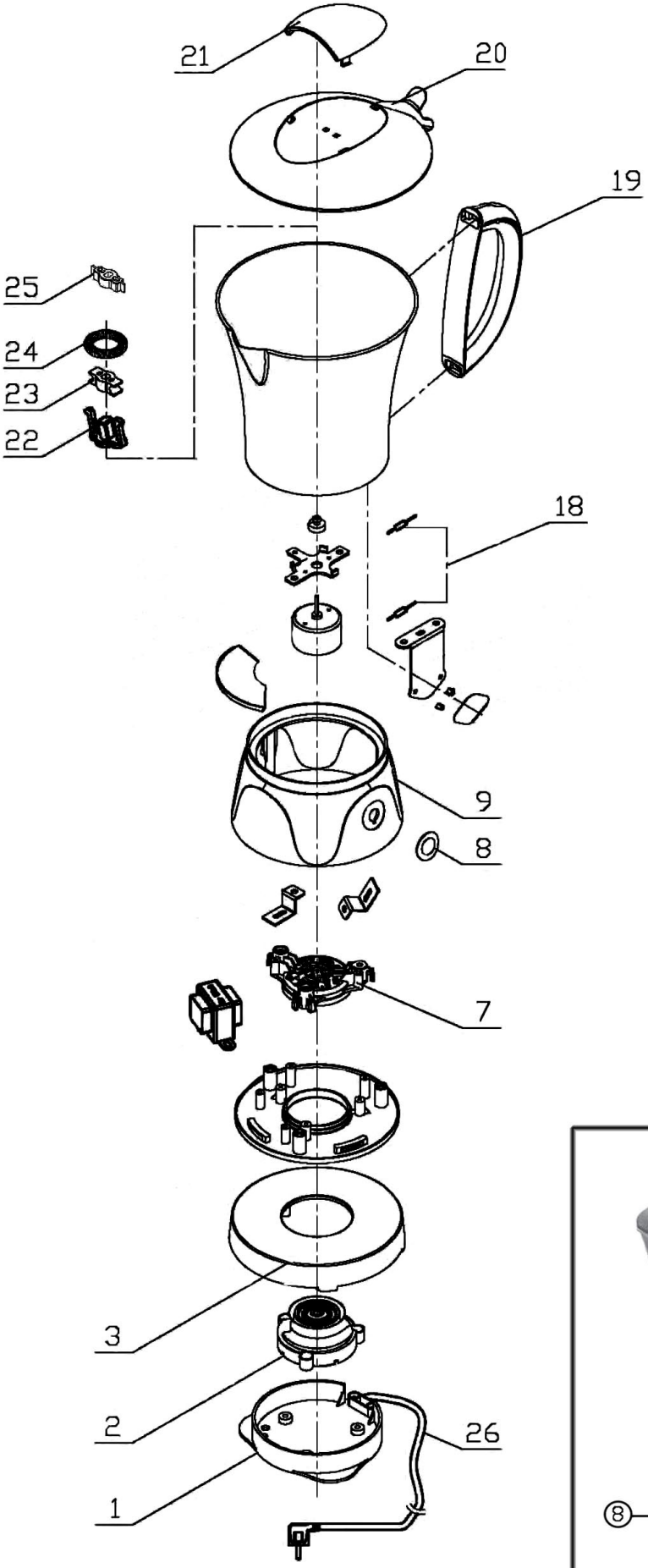

Bartscher	Milchaufschäumer 800ml Artikel-Nr.: 190128	Explosionszeichnung 21.10.2015	Seite 1/2

Pos.	Artikelbeschreibung	Description of item	Artikel Nr./Item No.
1+3	Boden	Bottom	01901285*
2+7	Kupplung komplett	Coupling complete	01901286*
8	Taster, Ein-Aus, Silikon	Button, on-off, silicon	01901283*
9	Gehäuse	Housing	01901287*
18	Sicherung 133°C 250V, 10A	Fuse 133°C 250V, 10A	01901288*
19	Griff	Handle	01901282*
20+21	Deckel	Lid	01901281*
22	Halterung, komplett	Bracket complete	01901289*
23			
24			
25			
o.Abb/n.pic.	Rührwerk komplett	Stirrer complete	01901284*

* Alle Ersatzteile sind nach Abverkauf der Restbestände nicht mehr lieferbar/
All spare part are no more available once the remaining stock has been sold off.