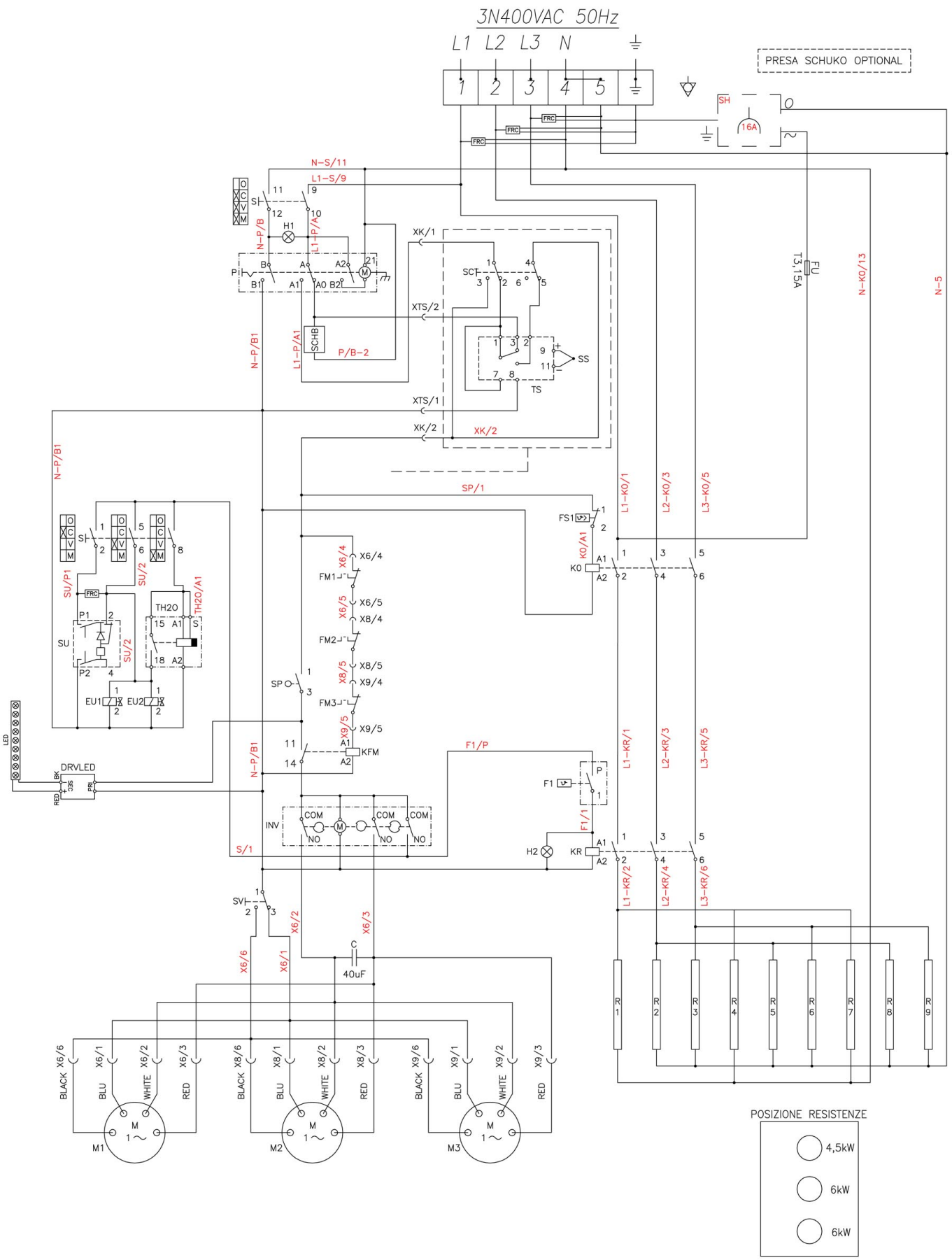

Bartscher	Kombidämpfer Silversteam Artikel-Nr.: 116631	Schaltplan 29.09.2020	Seite 1/1