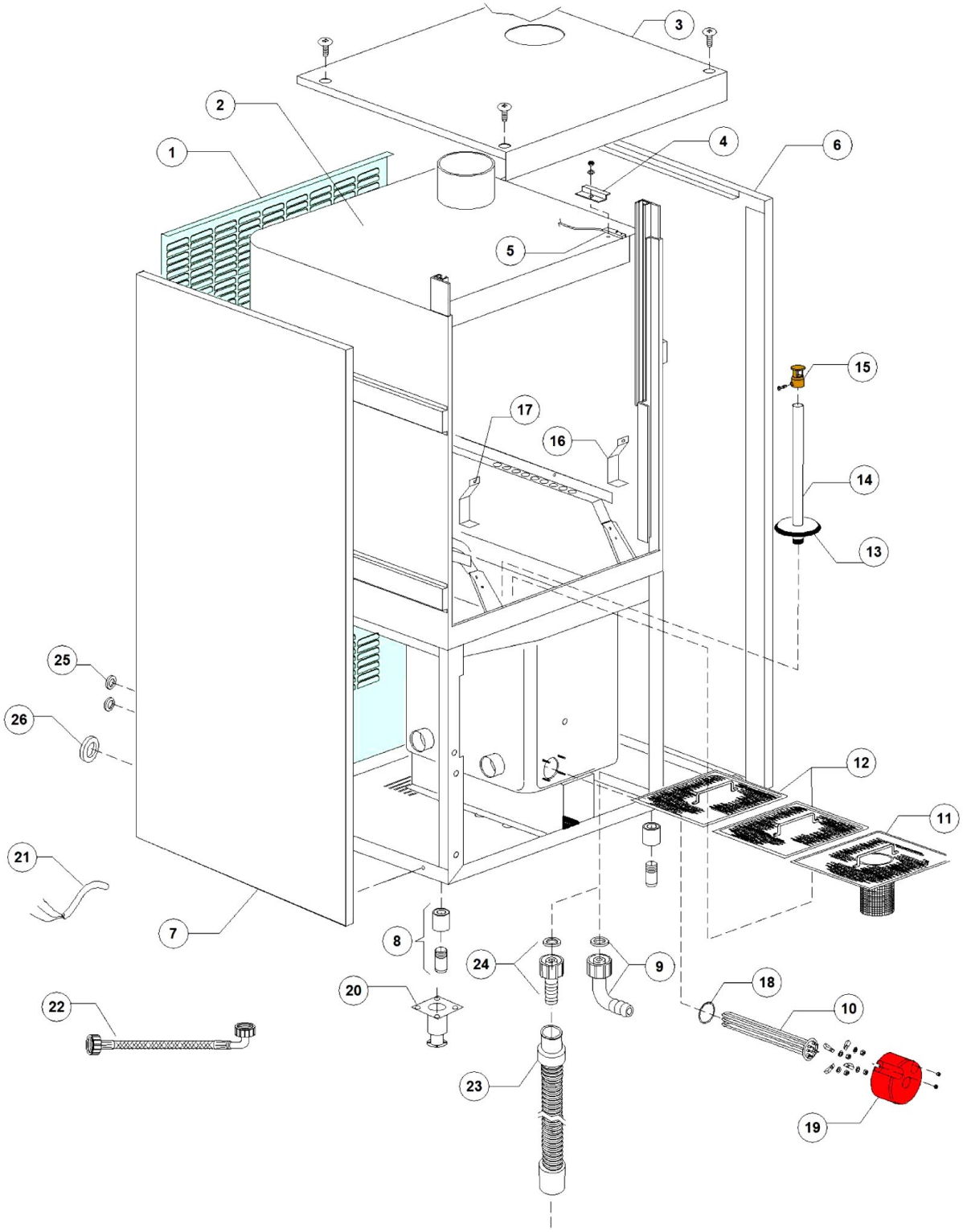

Bartscher	Spülmaschine LP3 S8 PLUS Artikel-Nr.: 110667	Explosionszeichnung 27.11.2019	Seite 1/26

Pos.	Artikelbeschreibung	Description of item	Artikel Nr./Item No.
1	Rückwand	Back panel	E092004
2	Gehäuse	Housing	Auf Anfr./on requ.
3	Deckel	Lid	Auf Anfr./on requ.
4	Halterung z. Mikroschalter	Holder f. microswitch	E03009112
5	Magnetschalter	Magnetic switch	E03003112
6	Blende, rechts	Right panel	E091002
7	Blende, links	Left panel	E091003
9	Winkel	Elbow	E015613
10	Heizkörper 6 kW	Heating element 6 kW	E030001010
10	Heizkörper 9 kW	Heating element 9 kW	E030001011
11	Sieb komplett	Sieve complete	E011600906
12	Siebplatte	Sieve plate	E011600907
13	Flansch	Flange	E011600002
14	Überlaufrohr	Overflow pipe	E091101
15	Verschluss	Plug	E011600019
16	Spritzschutz, unten	Lower splash guard	E022254
17	Spritzschutz, unten	Lower splash guard	E022254
18	O-Ring, 6225 OR 160 NBR	O-ring, 6225 OR 160 NBR	047005
19	Abdeckkappe	Cover cap	E075311
21	Kabel	Cable	E080200
22	Schlauch M1, 5 x 3/4 EN61770	Hose M1, 5 x 3/4 EN61770	E010726
23	Ablaufschlauch	Drain hose	Auf Anfr./on requ.
24	Verbindungsstück	Connection piece	E015613A
25	Kabelführung, D 13 mm	Cable guide, D 13 mm	048002
26	Schlauchschutz	Plug	E013324

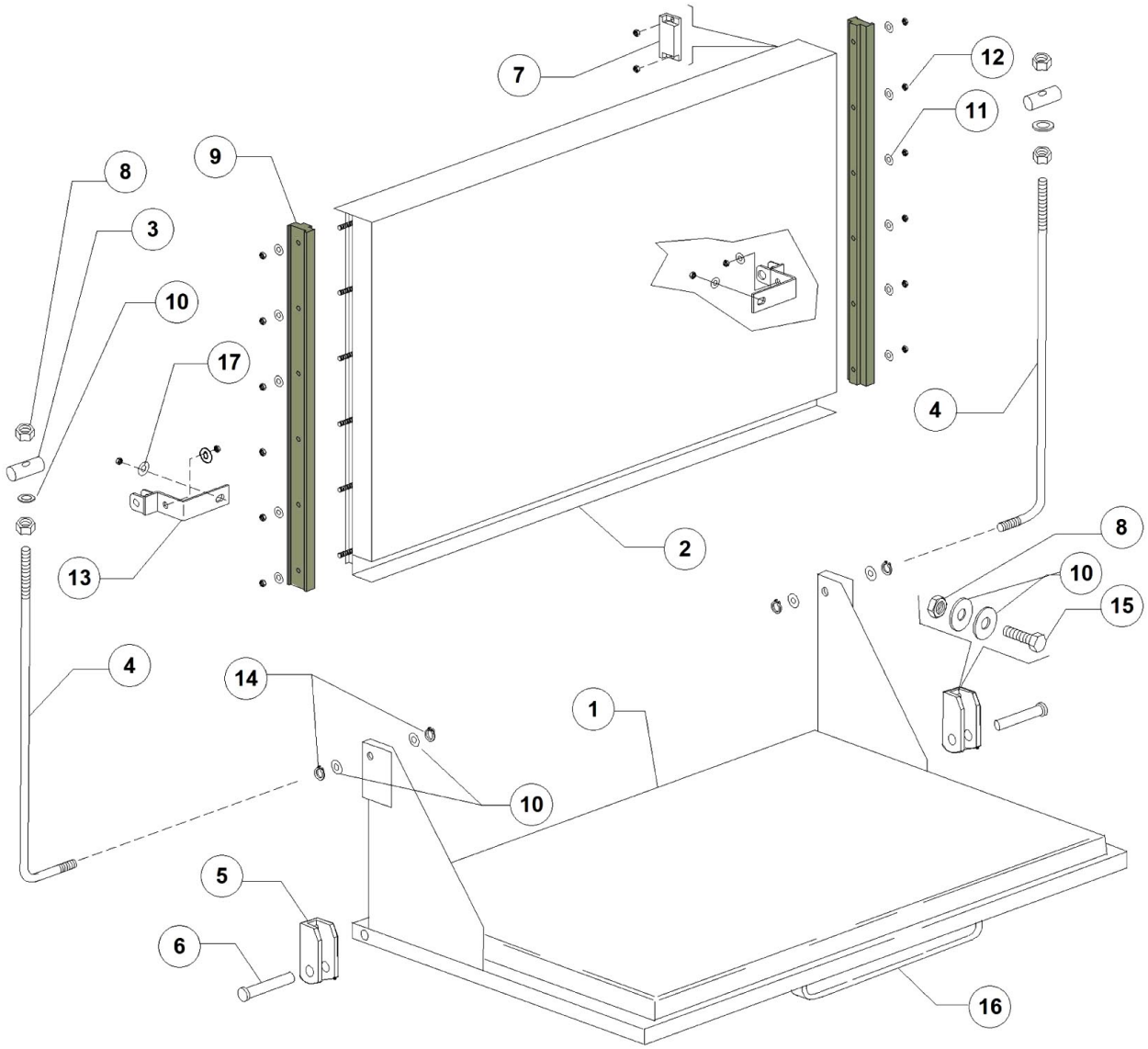
7
12
11
9
8
3
10
17
4
2
13
8
10
15
4
14
1
10
5
6
16

Pos.	Artikelbeschreibung	Description of item	Artikel Nr./Item No.
1	Tür, unten, komplett	Lower door, complete	E092000A
2	Tür, oben, komplett	Top door, complete	E092000B
3	Zylinder	Cylinder	E022219
4	Türstange	Door rod	E022220
5	Halterung	Bracket	E022206B
6	Stift	Pin	E022220A
7	Magnet	Magnet	E080232
8	Mutter M6, selbstsichernd	Nut M6, self-locking	0011721
9	Führung	Guide	E090024
10	Unterlegscheibe UNI6592 DIN 125 6x12	Flat washer UNI6592 DIN 125 6x12	Auf Anfr./on requ.
11	Unterlegscheibe UNI6592 DIN 125 5x10	Flat washer UNI6592 DIN 125 5x10	Auf Anfr./on requ.
12	Mutter M5, selbstsichernd DIN982	Nut M5, self-locking DIN982	Auf Anfr./on requ.
13	Halterung	Holder	E090916
14	Ring D8	Ring D8	E011815
15	Schraube M6x16 DIN933	Screw M6x16 DIN933	Auf Anfr./on requ.
16	Griff	Handle	E080750
17	Unterlegscheibe 8x16 DIN125 S/S	Flat washer 8x16 DIN125 S/S	Auf Anfr./on requ.

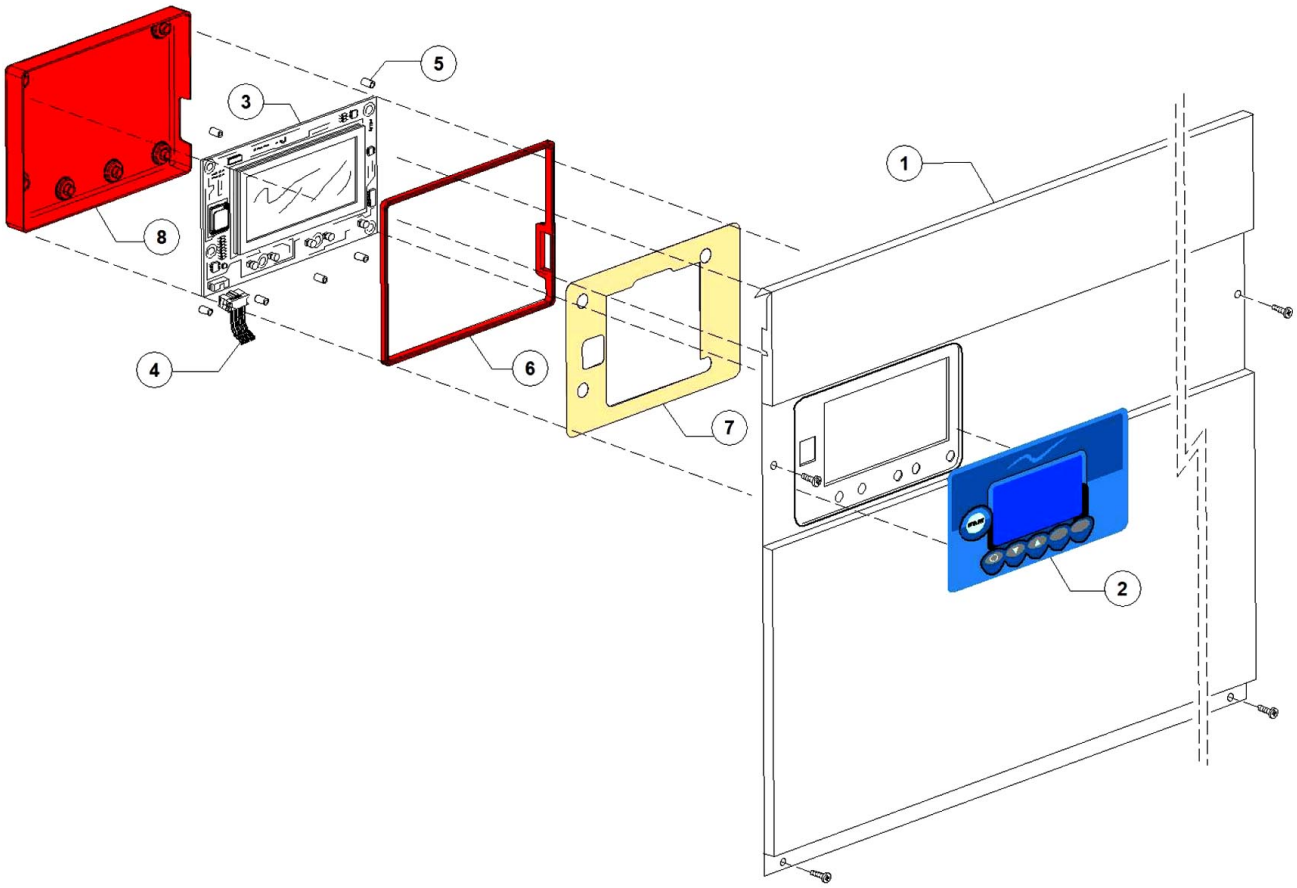
1
2
3
4
5
6
7
8

Pos.	Artikelbeschreibung	Description of item	Artikel Nr./Item No.
45450	Blende	Panel	E092013
45455	Bedienfeld	Control panel	E096706
45460	Platine m. Display	Circuit board w. display	E050650
45465	Flachbandkabel m. Stecker, 16 Pin, 1m	Plug f. electronics	050651
45470	Abstandhalter	Spacer	050561
45475	Dichtung	Gasket	E050650B
45480	Isolierung	Insulation	E096716
45485	Gehäuse	Housing	E050650A

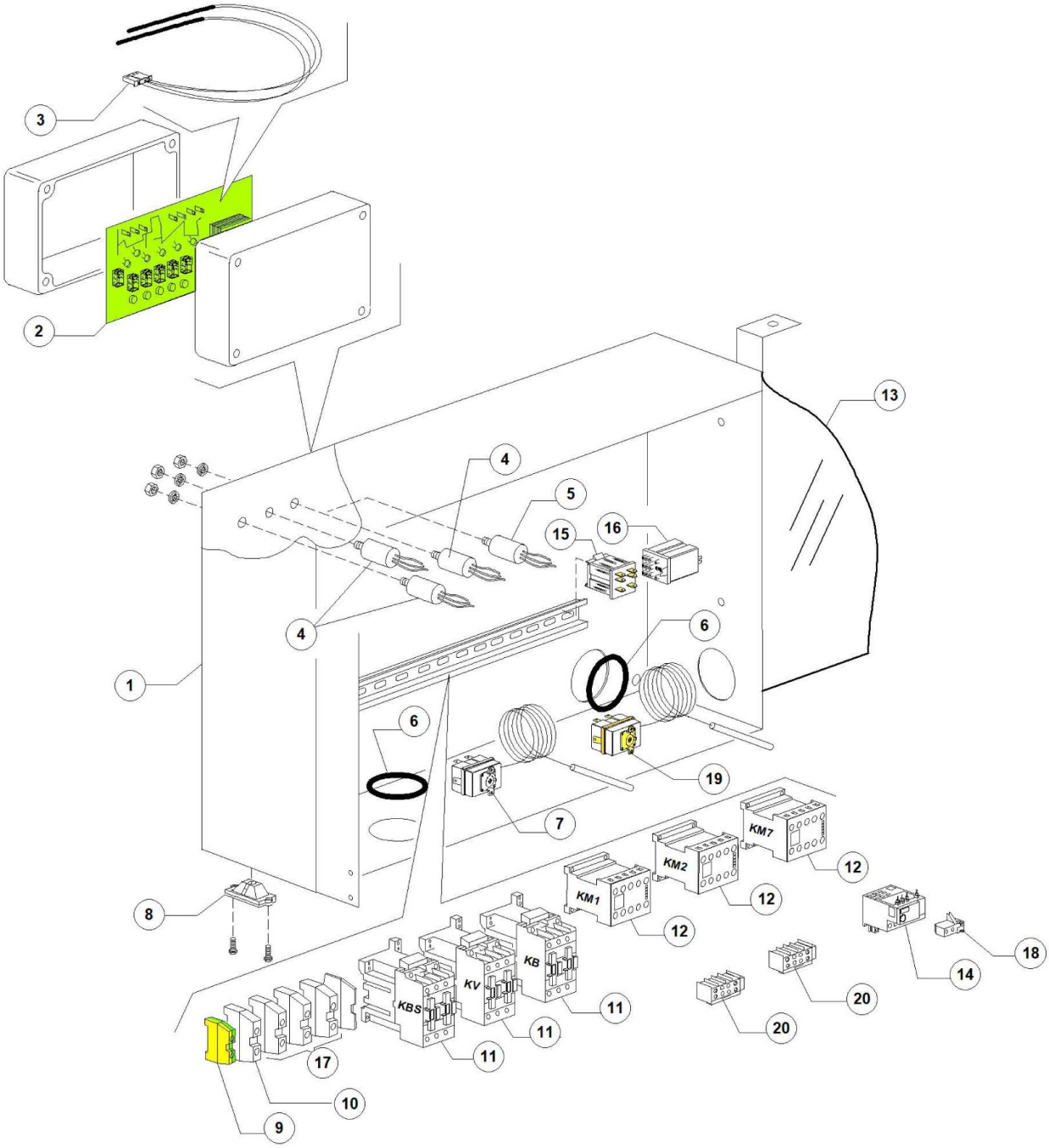
3
2
13
4
5
15
16
4
6
1
6
19
7
KM7
12
KM2
12
KM1
12
8
18
14
KB
KV
KBS
11
11
11
20
20
17
10
9

Pos.	Artikelbeschreibung	Description of item	Artikel Nr./Item No.
1	Schaltkasten	Switch box	E091001
2	Hauptplatine	Main board	E091120
3	Temperaturfühler	Temperature sensor	050562
4	Entstörfilter 0,47 mF	Noise filter 0,47 mF	015149
6	Schlauchschutz	Plug	E013324
7	Sicherheitsthermostat 110 1500PVC	Safety thermostat 110 1500PVC	E02000430
8	Anschlussklemme m. Schraube	Terminal clamp w. screw	015065A
9	Anschlussklemme 16 mm2 QSL-16	Terminal clamp 16 mm2 QSL-16	E03006173
10	Anschlussklemme 16 mm2 neutral	Terminal clamp 16 mm2 neutral	E03006155
11	Schütz 25A, 12A	Contactor 25A, 12A	E010300050
12	Schütz 230V 50/60Hz 4C AC3(9A)	Contactor 230V 50/60Hz 4C AC3(9A)	E015316
13	Schutz	Protection	E011600039
16	Relais 230V	Relay 230V	E0560301
17	Anschlussklemme 16 mm2 SL-16	Terminal clamp 16 mm2 SL-16	E03006082
19	Sicherheitsthermostat	Safety thermostat	E03072158
20	Kontakt MC9, 24V	Contact MC9, 24V	E03006068

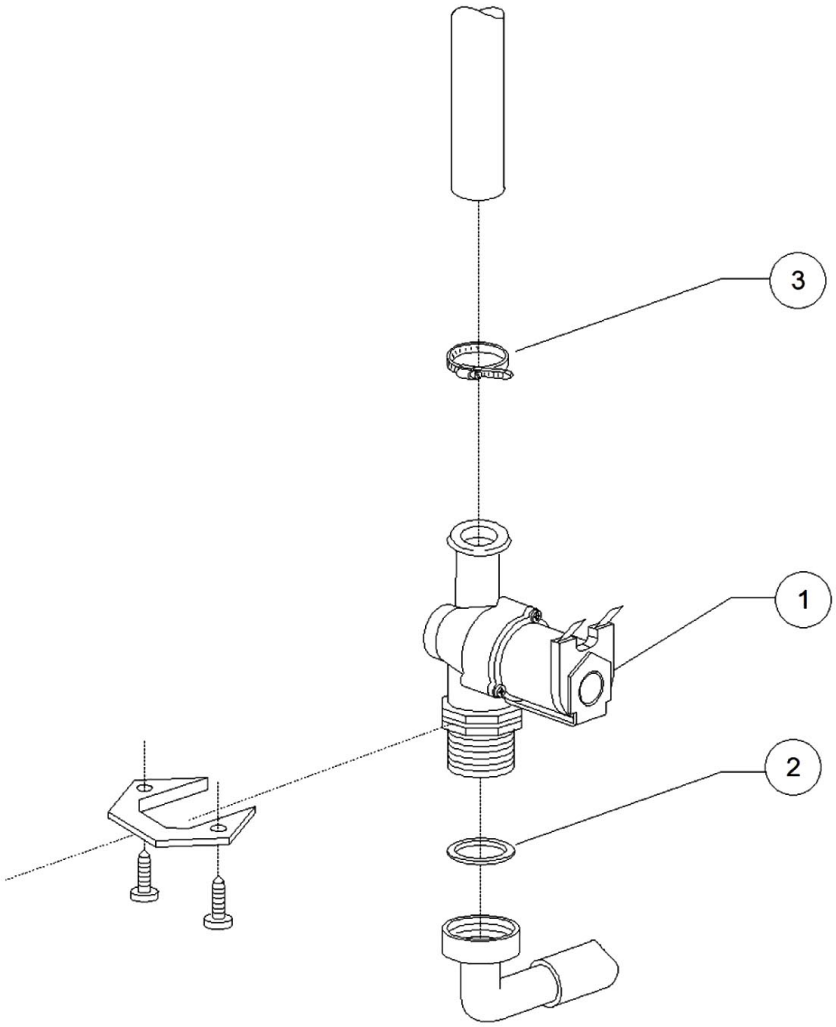
3
1
2

Pos.	Artikelbeschreibung	Description of item	Artikel Nr./Item No.
1	Magnetventil	Magnetic valve	E010703
2	Dichtungsring 3/4 Zoll	Sealing ring 3/4"	013307
3	Schelle 12/22	Clamp 12/22	011807

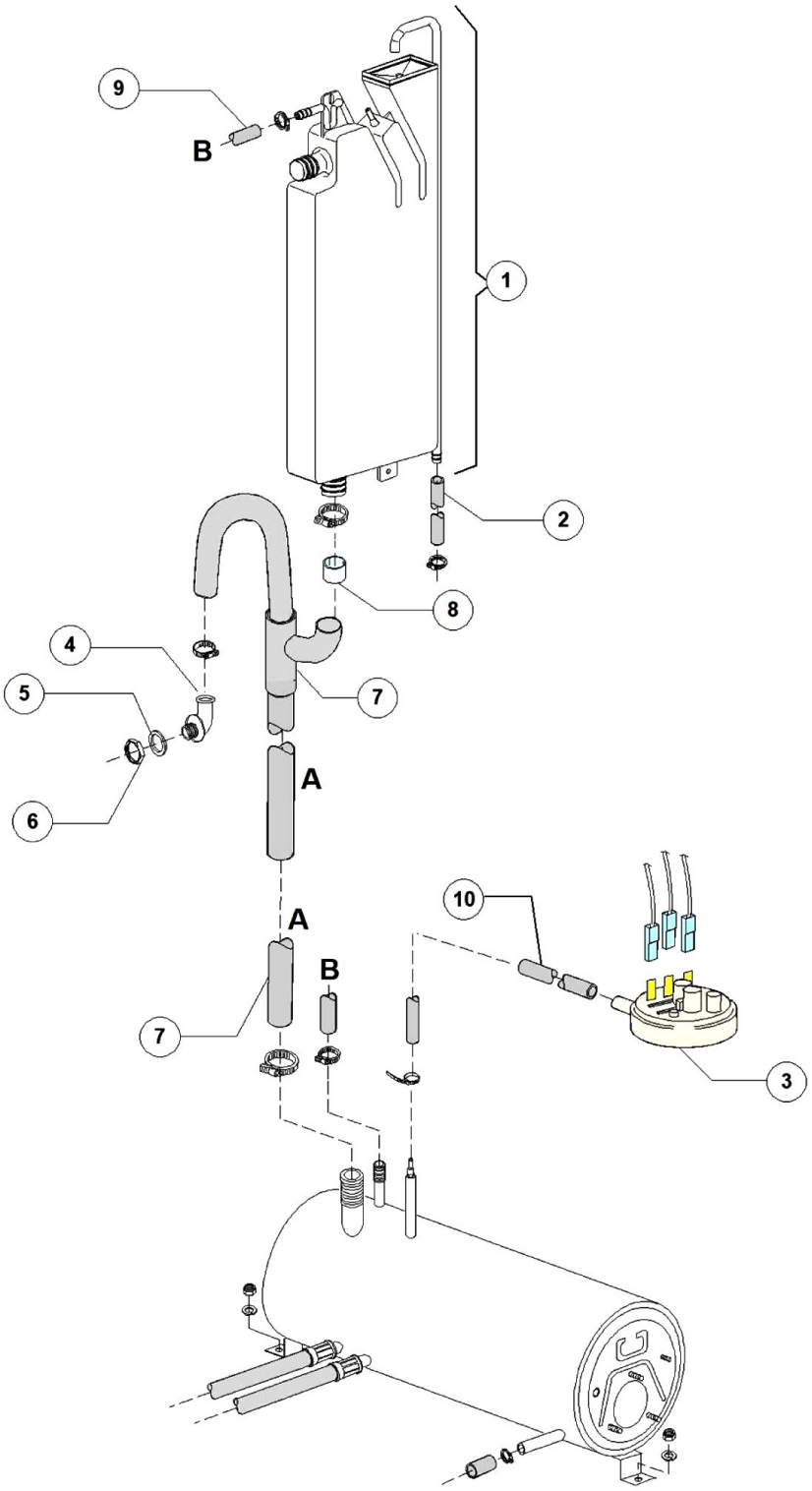
9
B
1
2
8
4
5
7
6
A
10
A
B
7
3

Pos.	Artikelbeschreibung	Description of item	Artikel Nr./Item No.
1	Tank	Tank	E015720
2	Schlauch, Gummi, PVC WRAS	Hose, rubber, PVC WRAS	02907352
3	Pressostat, 47 - 27	Presostat 47 -27	E010706A
4	Ablaufstutzen	Discharge nozzle	047343
5	Dichtung	Sealing	013305
6	Mutter f. Stutzen, Edelstahl	Nut f. connector	011701A
7	Rohr	Pipe	E091112
8	Verstärker f. Schlauch	Hose reinforcement	012533
9	Schlauch, Gummi, BPDM	Hose, rubber, BPDM	02907351
10	Schlauch, Gummi	Hose, rubber	014506

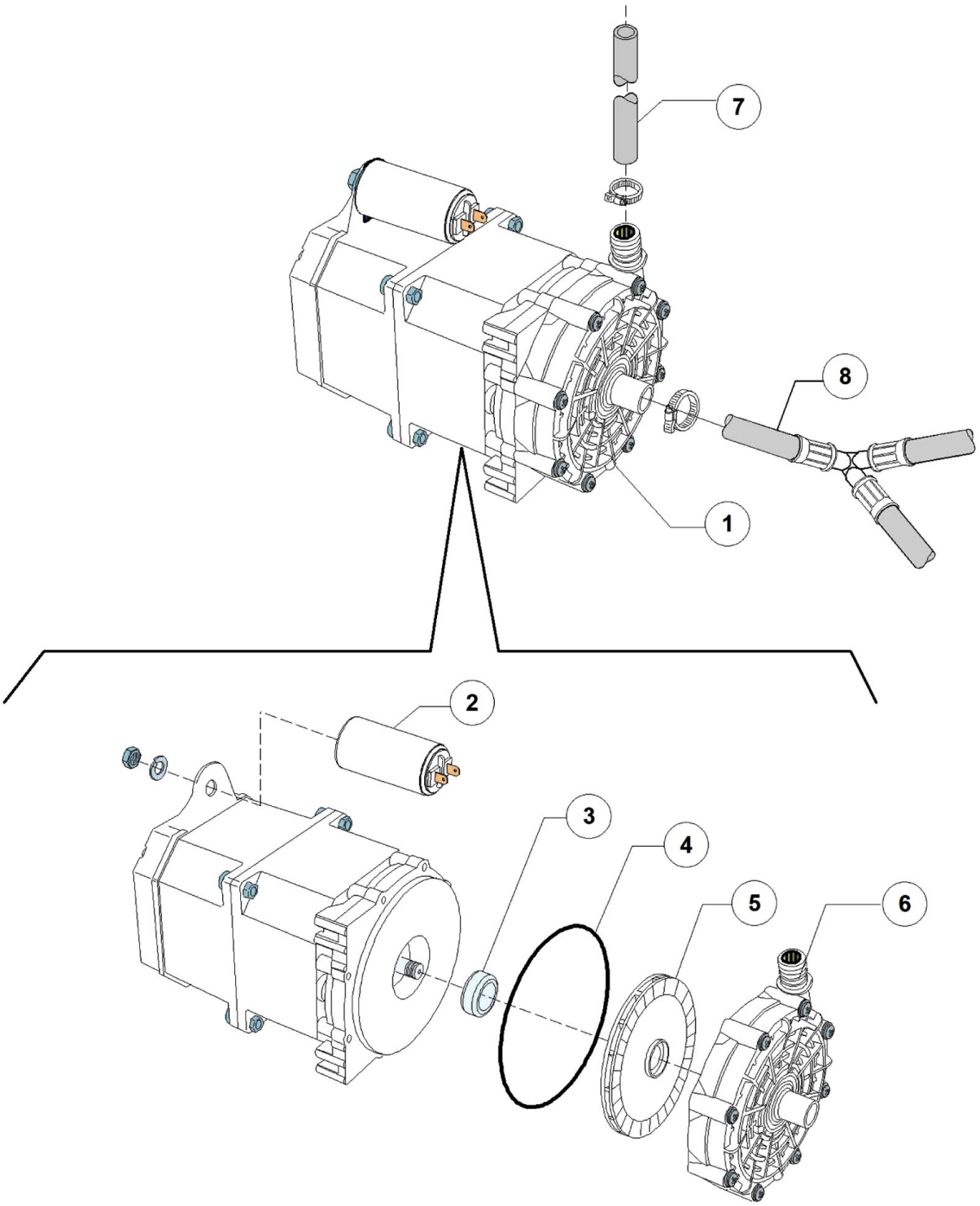
7
8
1
2
3
4
5
6

Pos.	Artikelbeschreibung	Description of item	Artikel Nr./Item No.
1	Nachspülpumpe	Rinse pump	015100DO
2	Kondensator	Condenser	Auf Anfr./on requ.
3	Gleitringdichtung	Rotaing seal	015100S
4	O-Ring z. Spülpumpe	O-ring f. wash pump	050760
5	Rotor f. Pumpe	Pump rotor	015100U
6	Pumpenschnecke	Pump worm	015100V
7	Schlauch, Gummi, BPDM	Hose, rubber, BPDM	02907351
8	Y-Stück D12mm 3-Wege	Y-piece D12mm 3-ways	E091111

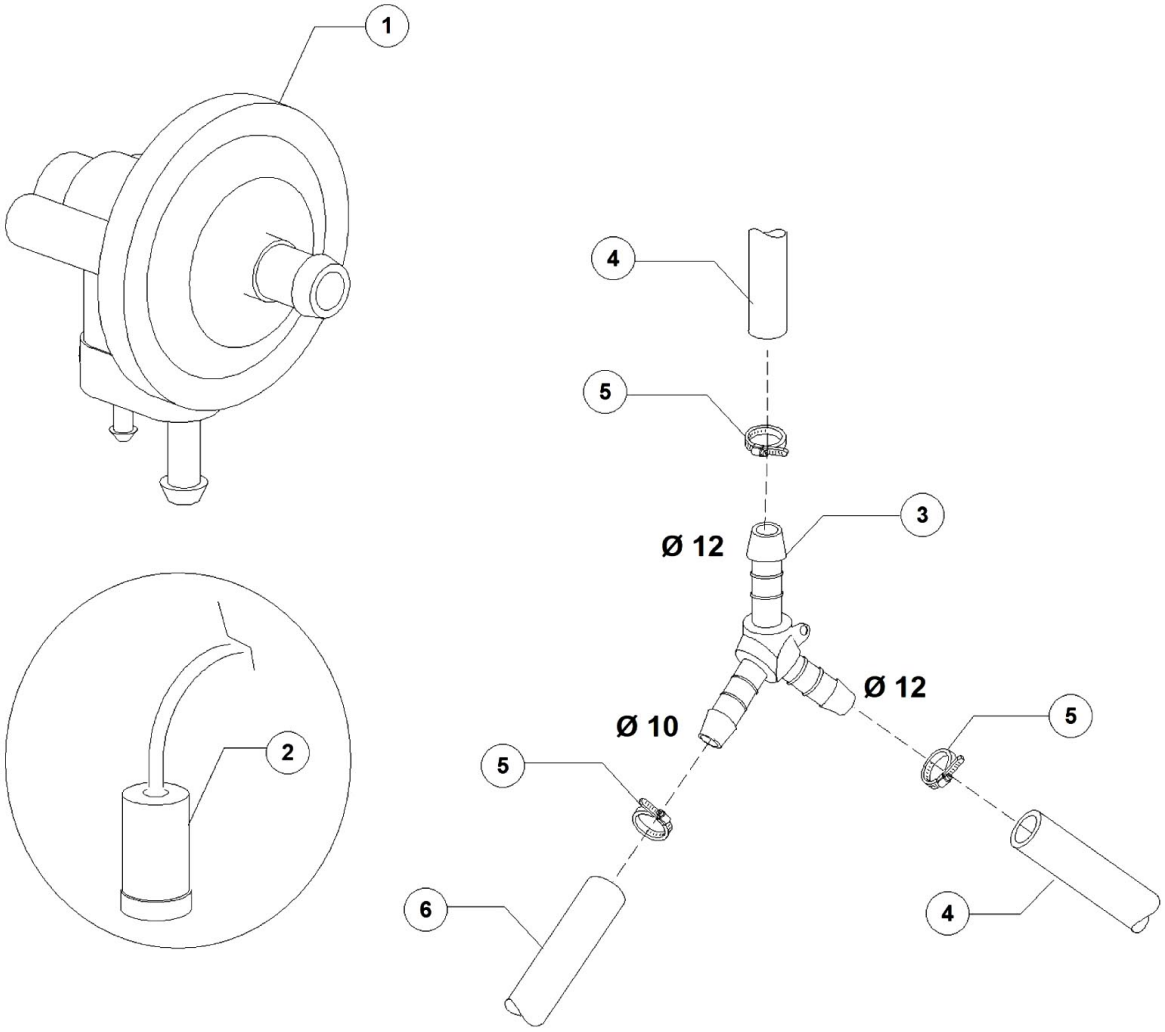
1
2
3
4
5
6
Ø 12
Ø 10
Ø 12

Pos.	Artikelbeschreibung	Description of item	Artikel Nr./Item No.
1	Klarspülmitteldosierpumpe, GERMAC	Pump dos. shiner, GERMAC	E010799G
2	Filter	Filter	048039
3	Y-Stück, D12-12-10 mm	Y branch, D12-12-10 mm	E0540105
4	Schlauch, Gummi, BPDM	Hose, rubber, BPDM	02907351
5	Schelle 12/22	Clamp 12/22	011807

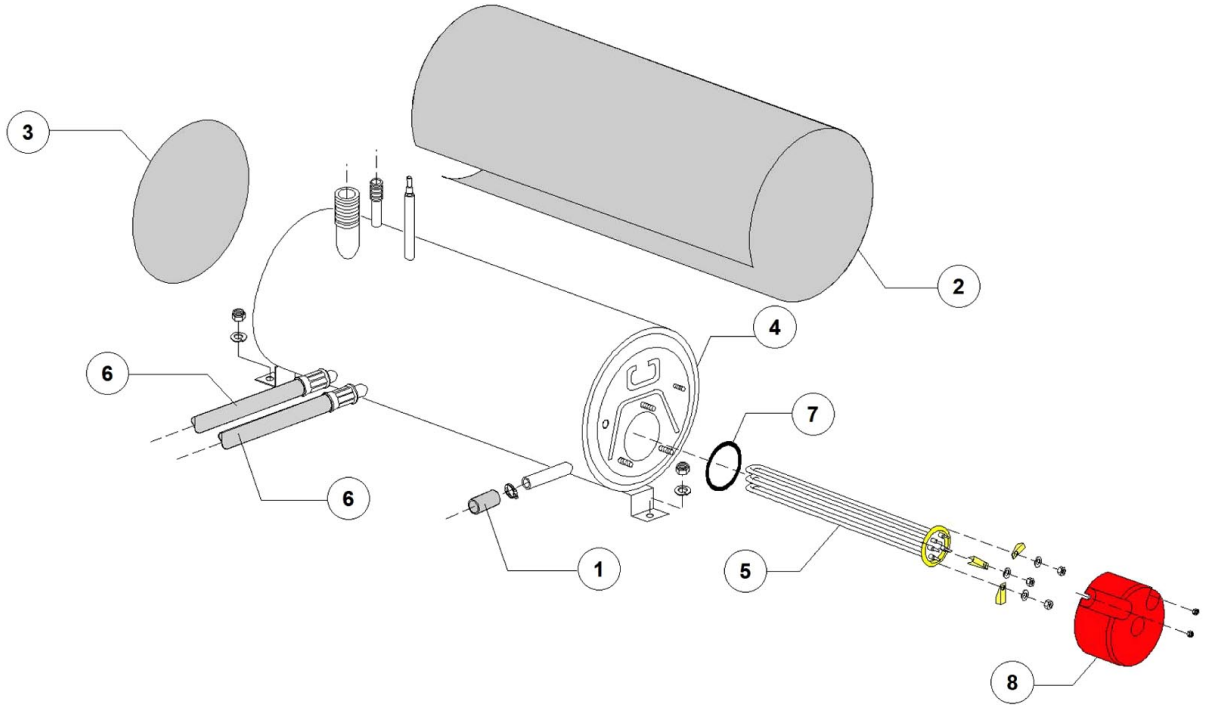
3
2
4
6
7
6
1
5
8

Pos.	Artikelbeschreibung	Description of item	Artikel Nr./Item No.
1	Schlauch	Hose	010200293
2	Isolierung	Insulation	E091116
3	Scheibe	Disc	E091115
4	Boiler	Boiler	E091104
5	Heizkörper 9 kW	Heating element 9 kW	E030001011
6	Y-Stück D12mm 3-Wege	Y-piece D12mm 3-ways	E091111
7	O-Ring, 6225 OR 160 NBR	O-ring, 6225 OR 160 NBR	047005
8	Abdeckkappe	Cover cap	E075311

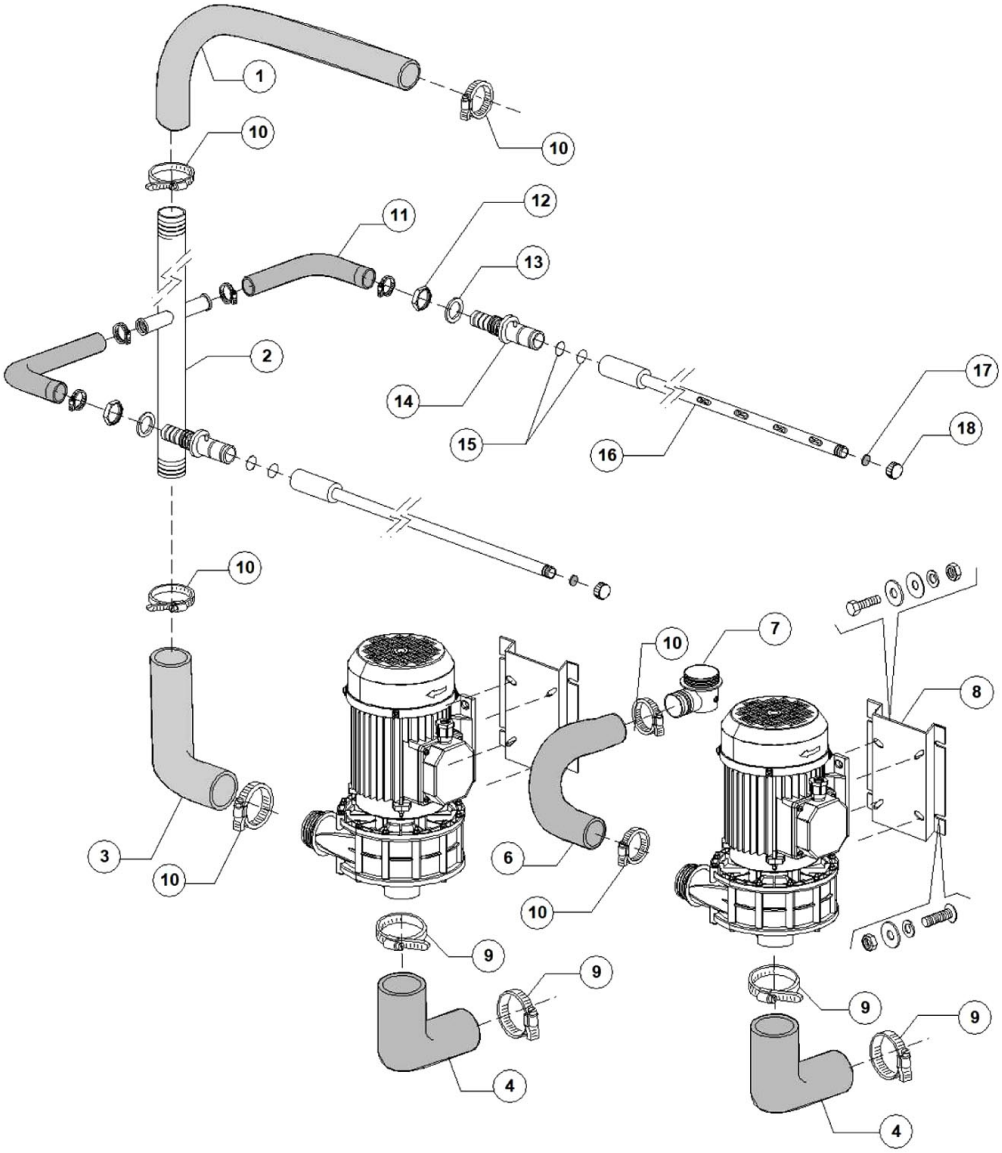
1
10
10
11
12
13
2
14
15
16
17
18
10
7
10
8
3
10
6
10
9
9
9
9
4
4

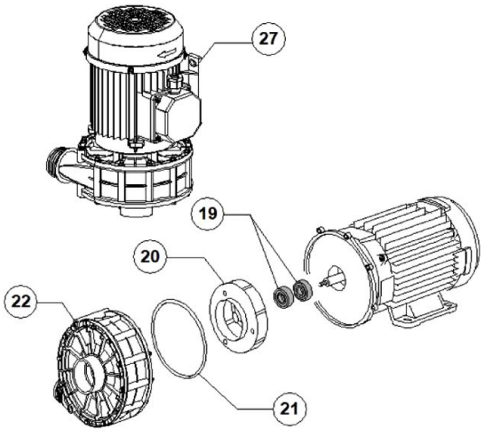
27
19
20
22
21

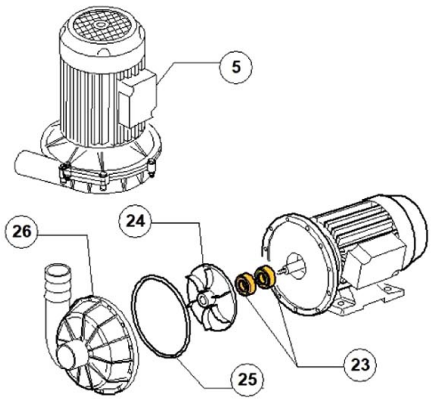
5
26
24
25
23

Pos.	Artikelbeschreibung	Description of item	Artikel Nr./Item No.
1	Zulaufschlauch	Supply hose	E091106
2	Spülleitung	Rinse pipe	E092101
3	Rohr	Pipe	E092102
4	Rohr	Pipe	E03002020
5	Pumpe 220/380-400V/50Hz	Pump 220/380-400V/50Hz	E088106
6	Rohr	Pipe	E092103
7	Halterung oben/unten	Lower/upper support	E090008
8	Halterung z. Pumpe	Pump holder	E011600623
9	Schelle 60/80 AISI 430	Clamp 60/80 AISI 430	E02902491
10	Schelle 50/70	Clamp 50/70	011824
11	Anschlussstück	Connection piece	E092104
12	Mutter, Messing 3/4	Nut, brass 3/4	E02200103
13	Dichtung	Sealing	E013326
14	Anschlussstück	Connection piece	E092106
15	O-Ring, OR 2081	O-ring, OR 2081	0013025
16	Spülarm, unten	Lower wash arm	E092105
17	Dichtung EPDM	Sealing EPDM	E02002051
18	Verschraubung	Screw connection	E02002054
19	Gleitringdichtung, D 15 mm	Rotating seal, D 15 mm	021188
20	Laufrad f. Pumpe	Pump rotor	Auf Anfr./on requ.
21	O-Ring 1225	O-ring 1225	E010200290O
22	Pumpenschnecke	Pump worm	Auf Anfr./on requ.
23	Gleitringdichtung, D 15 mm	Rotating seal, D 15 mm	021188
24	Laufrad f. Pumpe	Pump rotor	E088222
25	O-Ring, OR 1225	O-ring, OR 1225	E010200290
26	Pumpe 220/380-400V, 50Hz	Pump 220/380-400V, 50Hz	E088220
27	Pumpe 220/380-400V/50Hz	Pump 220/380-400V/50Hz	E088106

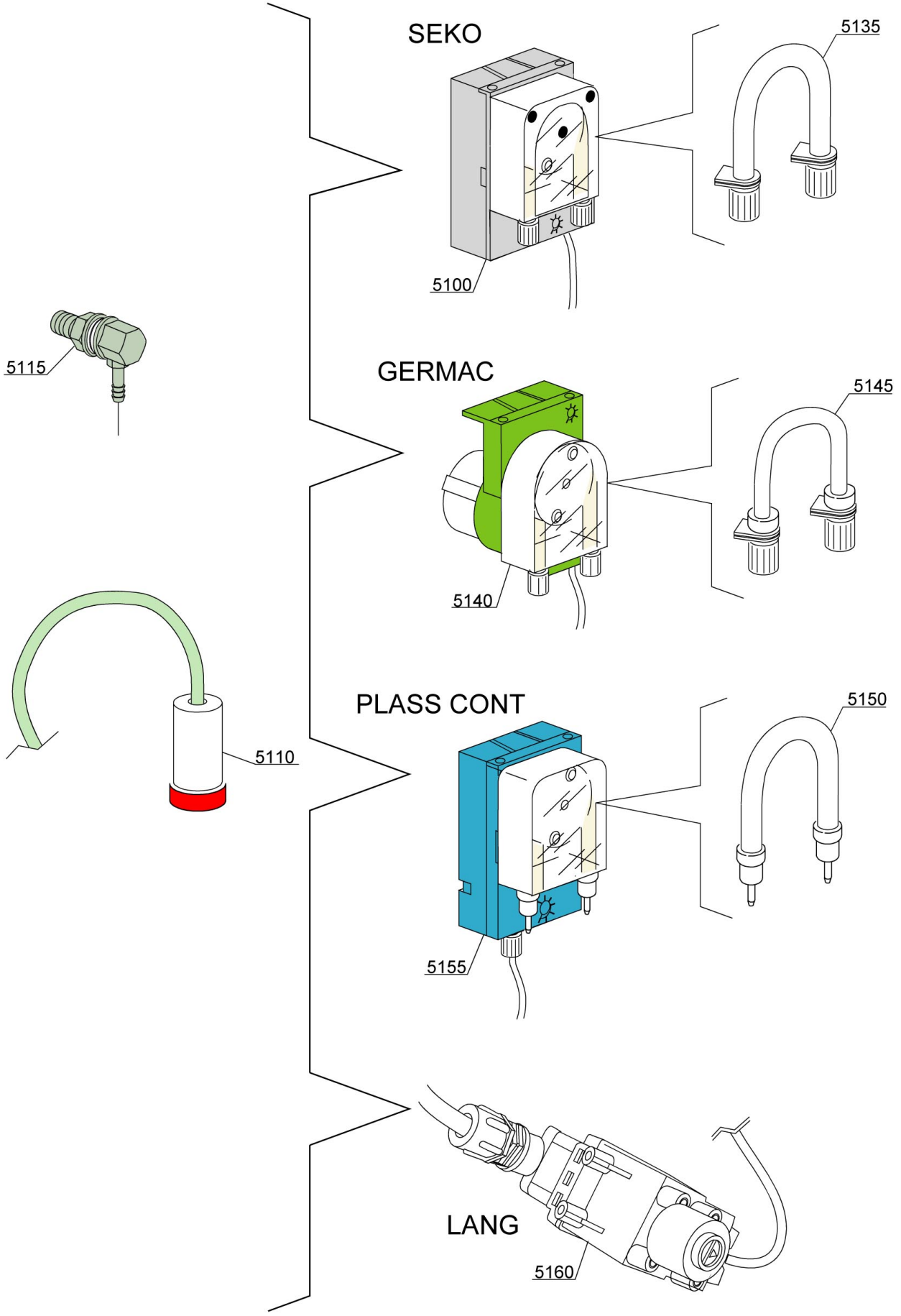
SEKO
5135
5100
5115
GERMAC
5145
5140
5110
PLASS CONT
5150
5155
LANG
5160

Pos.	Artikelbeschreibung	Description of item	Artikel Nr./Item No.
5100	Spülmitteldosierpumpe NBR 3, SEKO	Detergent dosing pump NBR 3, SEKO	0015985
5105	Filter	Filter	048039
5110			
5115	Einspritzdüse, Edelstahl	Injection nozzle, stainless steel	015123
5135	Schlauch	Hose	E015185
5140	Spülmitteldosierpumpe NBR 3, SEKO	Detergent dosing pump NBR 3, SEKO	0015985
5145	Schlauch, Reinigerdosierung GERMAC	Hose, detergent dispenser GERMAC	015108E
5150	Schlauch	Hose	E015985A
5155	Spülmitteldosierpumpe NBR 3, SEKO	Detergent dosing pump NBR 3, SEKO	0015985
5160	Spülmitteldosierpumpe LANG	Pump dosing washing agent LANG	E015108L

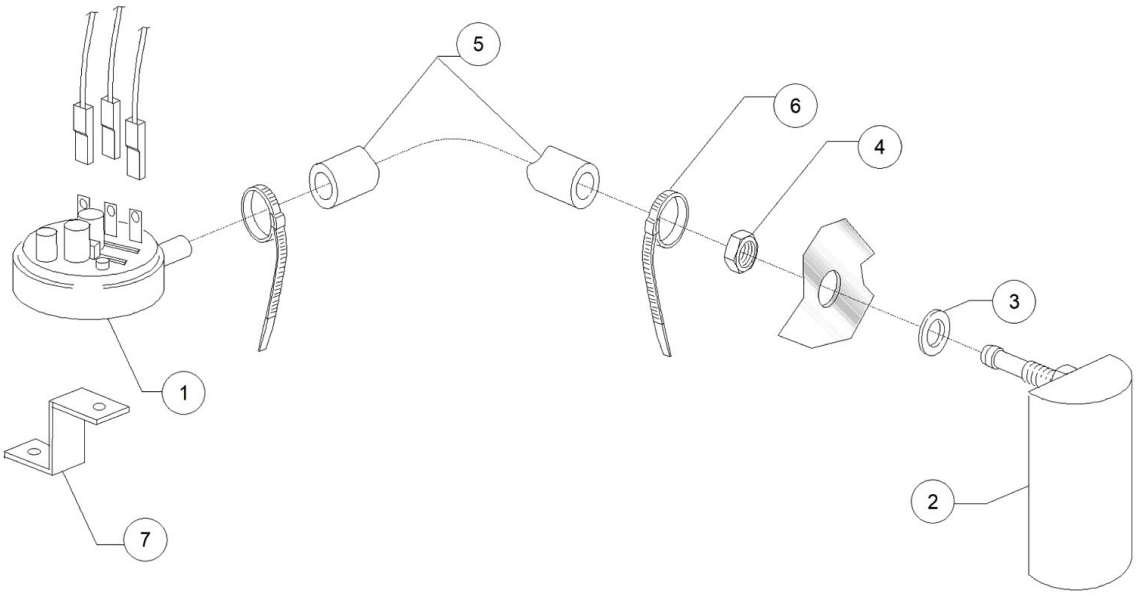
5
6
4
3
1
2
7

Pos.	Artikelbeschreibung	Description of item	Artikel Nr./Item No.
1	Pressosat	Pressure switch	E088110
2	Luftfalle	Air trap	E0135911
3	O-Ring, D 14 x 8 x 1,5 mm	O-ring, D 14 x 8 x 1,5 mm	013301
4	Mutter M8, Edelstahl	Nut M8, stainless steel	044142
5	Schlauch, Gummi, 4,5 x 9 EPDM	Hose, rubber, 4,5 x 9 EPDM	014508
6	Schelle, Kunststoff 98x2,5	Plastic clap 98x2,5	Auf Anfr./on requ.
7	Befestigung z. Pressostat	Fixing f. pressure switch	E03009363

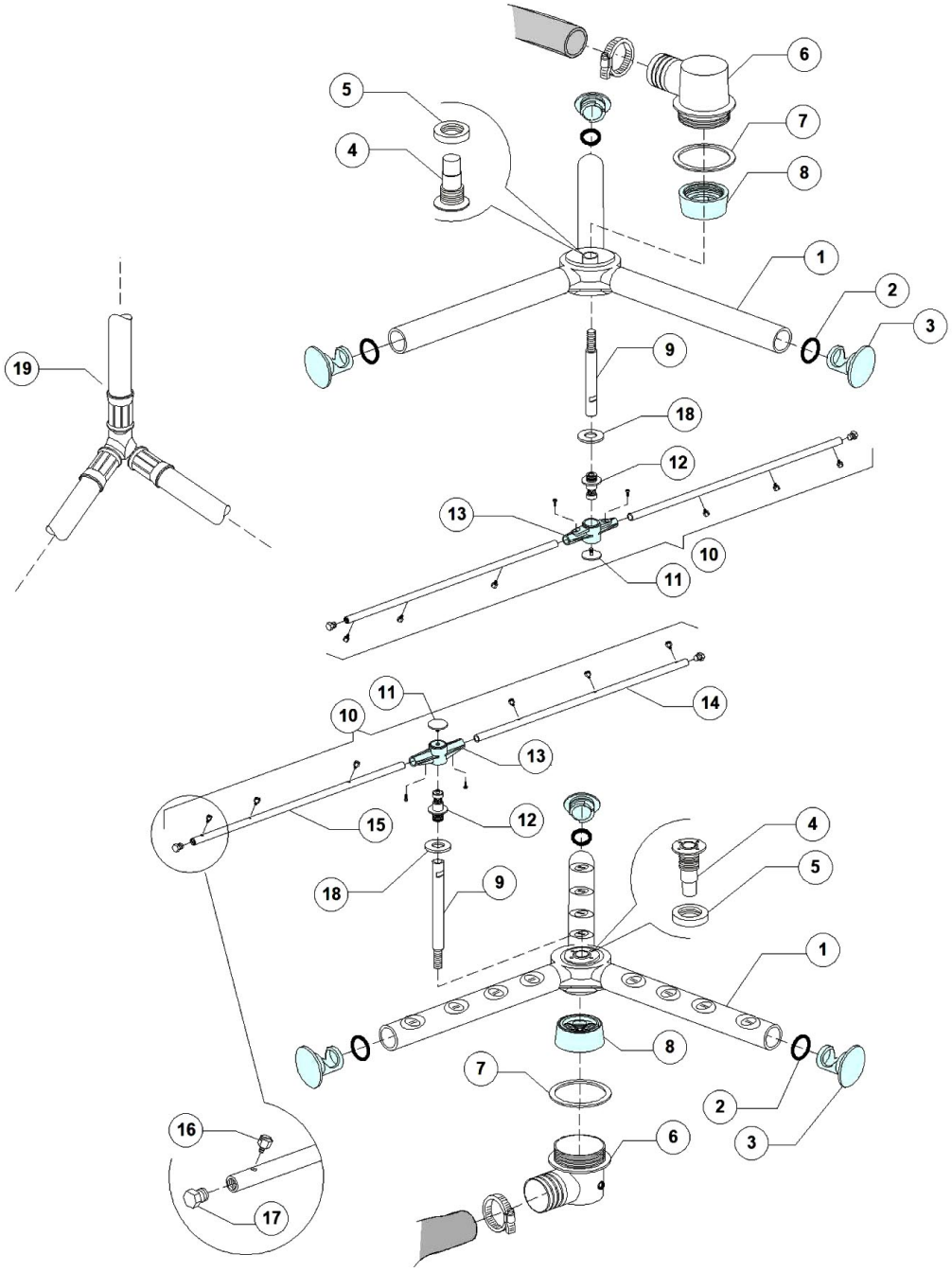
6
5
7
4
8
1
2
3
19
9
18
12
13
10
11
11
14
10
13
15
12
4
5
18
9
1
8
7
2
3
16
6
17

Pos.	Artikelbeschreibung	Description of item	Artikel Nr./Item No.
1	Kreuz z. Spülarm	Cross f. wash arm	E091102
2	O-Ring 131 NBR	O-ring 131 NBR	E013023
3	Verschluss, Kunststoff	Plug, plastic	E03003029
4	Lagerbuchse	Bearing bush	E075316
5	Nabenmutter	Hub nut	E075317
6	Halterung oben/unten	Lower/upper support	E090008
7	O-Ring 95 x 75 x 3 mm	O-ring 95 x 75 x 3 mm	080208
8	Schraubring	Screw ring	E090009
9	Aufnahme z. Spülarm	Wash arm support	E090010
10	Spülarm, komplett	Wash arm, complete	E091103
11	Schraube	Screw	010652
12	Achse	Axle	010651
13	Mittelstück z. Nachspülarm	Centerpiece f. rinse arm	010650
14	Spülarm, rechts	Right rinse arm	E010659
15	Spülarm, links	Left rinse arme	E010660
16	Nachspüldüse, Edelstahl	Rinse nozzle, stainless steel	0560018
17	Endkappe z. Nachspülarm	End cap f. rinse pipe	0560017
18	Gleitring	Slide ring	E090031
19	Y-Stück D12mm 3-Wege	Y-piece D12mm 3-ways	E091110