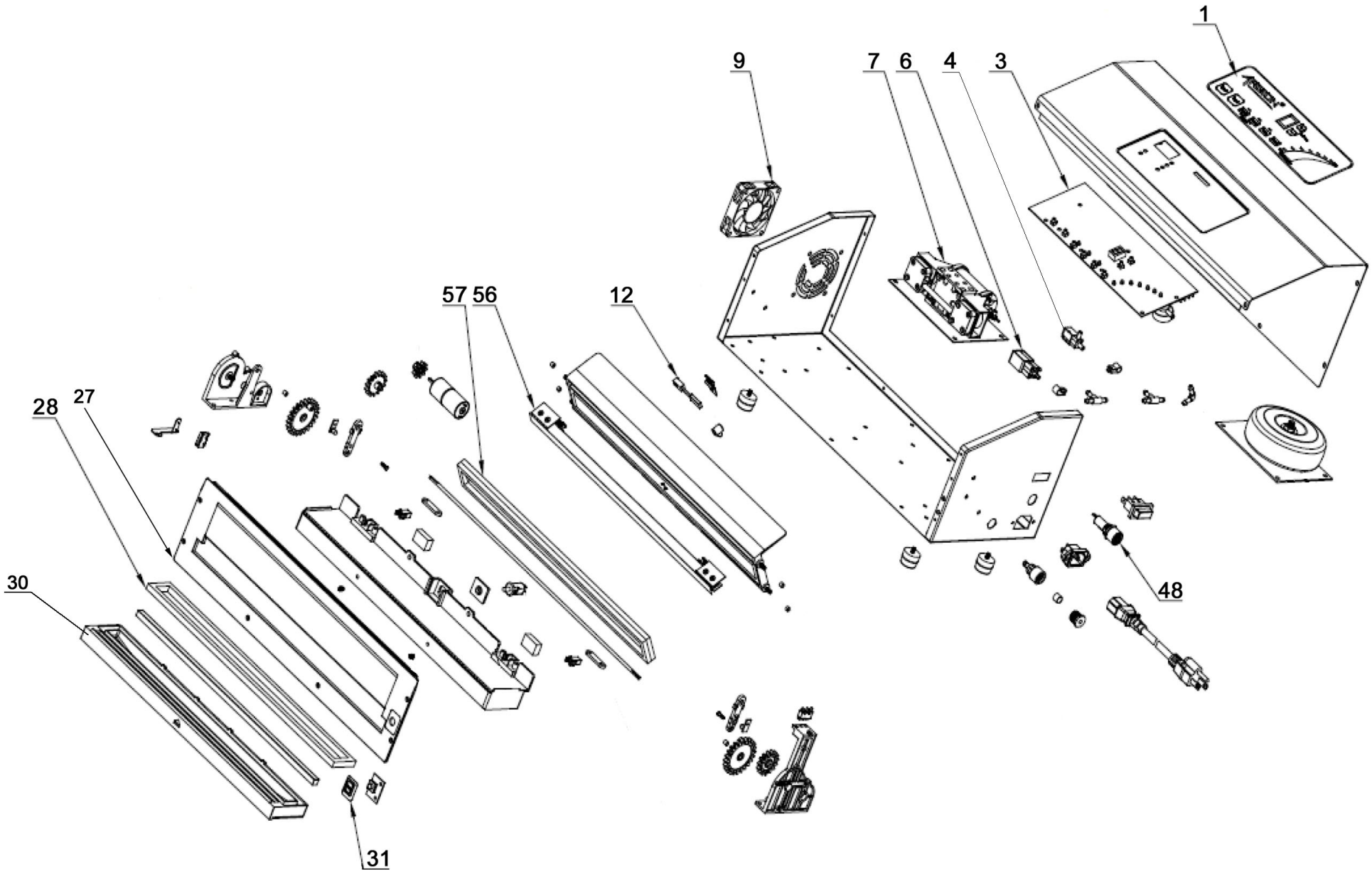

Bartscher	Vakuum-Verpackungsmaschine 390MA Artikel-Nr.: 300742	Explosionszeichnung 11.11.2015	Seite 1/2

Pos.	Artikelbeschreibung	Description of item	Artikel Nr./Item No.
1	Bedienfeldfolie	Control panel sticker	E03007421
3	Bedienplatine	Control board	E03007423
4	Magnetventil	Magnetic valve	E03007424
6	Magnetventil	Magnetic valve	E03007426
7	Pumpe	Pump	E03007427
9	Lüfter	Fan	E03007429
12	Temperatursicherung	Temperature fuse	E030074212
27	Rahmen	Frame	E030074227
28	Dichtungsring unten	Sealing ring, bottom	E030074228
30	Kammer	Chamber	E030074230
31	Schalter	Switch	E030074231
48	Sicherung	Fuse	E030074248
56	Schweißbalken	Sealing bar	E030074256
57	Dichtungsring oben	Sealing ring, top	E030074257