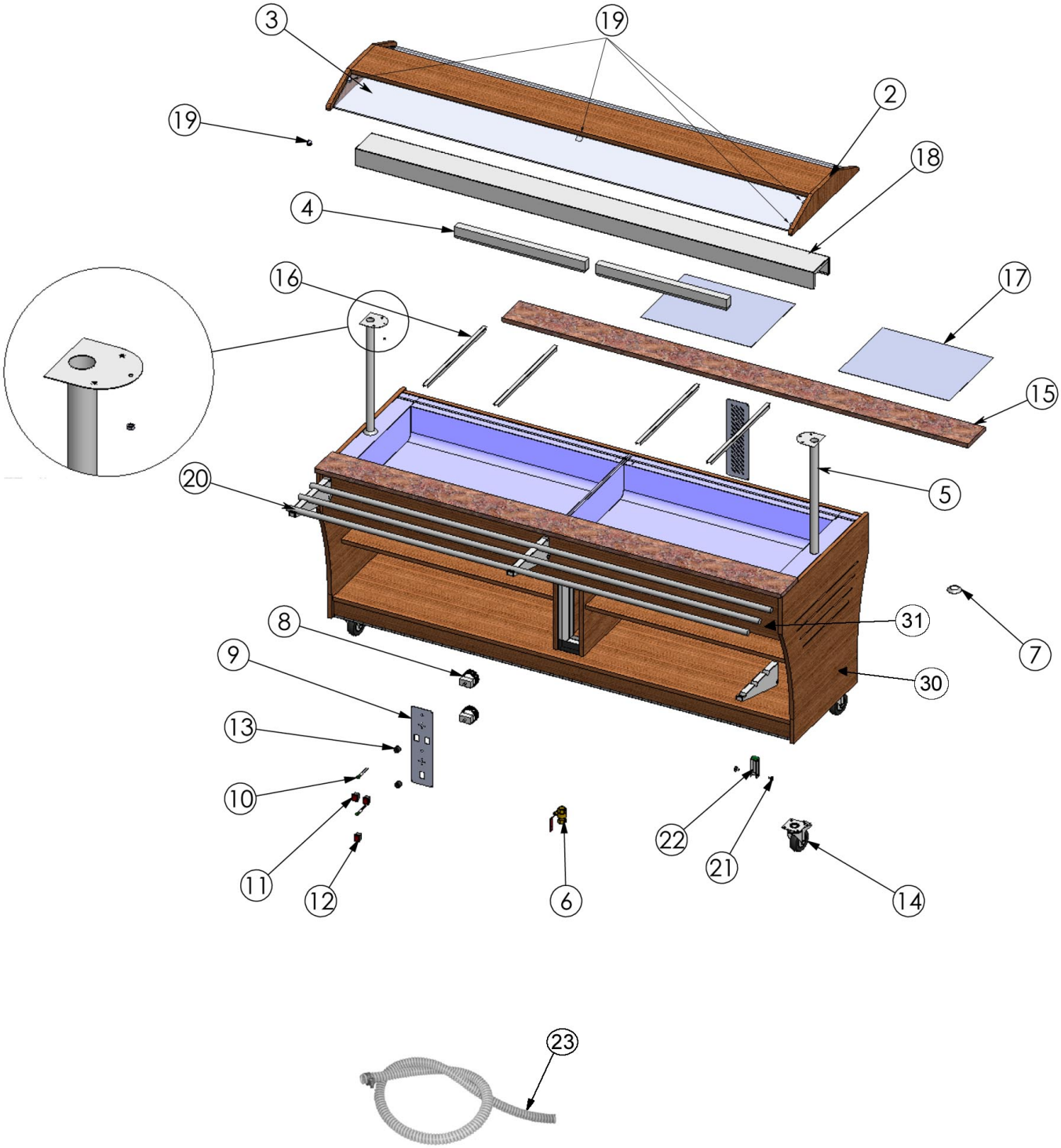

Bartscher	Buffetwagen, warm, 6x 1/1GN, T150 Artikel-Nr.: 125623	Explosionszeichnung 20.10.2015	Seite 1/2

Pos.	Artikelbeschreibung	Description of item	Artikel Nr./Item No.
2	Abdeckung, Holz	Wooden cover	052998
3	Abdeckung, Glas	Glass cover	052999
4	Beleuchtung 14 W	Lighting 14 W	052982
5	Haltestange	Support	052947
6	Ablasshahn	Drain cock	052948
7	Abdeckung z. Haltestange	Support cover	052983
8	Thermostat	Thermostat	E053986
9	Bedienblende	Panel cover	052985
10	Kontrolllampe, grün, komplett	Indicator light, green, complete	043828
11	Schalter, Ein-Aus	Switch, on-off	052991
12			
13	Knebel z. Thermostat	Knob f. thermostat	052303
14	Rad o. Bremse	Wheel without brake	052956
	Rad m. Bremse	Wheel with brake	052957
15	Arbeitsplatte, Granit	Granite working plate	052307
16	Zwischensteg 530 mm	Intermediate bar 530 mm	A120602
17	Heizkörper 2250 W	Heating element 2250 W	052967
	Heizkörper, Flächenheizk., 1000 W	Heat. element, panel heater, 1000 W	E0SHSY1000
18	Lampenfassung	Lamp holder	052301
19	Glashalterung	Glass holder	052450
	Glashalterung, mitte	Glass holder, middle	E051075
20	Tablettrutsche	Tray slide	125504
21	Schraube	Screw	
22	Halterung	Holder	
23	Schlauch f. Wasserablauf	Hose f. water outlet	E0SHBRPL0003
26	Befestigungs-Set für Tablettrutsche	Installation materials for tray slide	052927
30	Abdeckung seitlich, Holz	Side cover, wood	E00101
31	Abdeckung vorne o. hinten, Holz	Front or back cover, wood	E0220102
o.Abb./ n. pic	Abdeckblech z. Heizkörper	Cover plate f. heating element	052308
	Schraubenabdeckung, Vorderseite	Cover f. screw, front side	061409
	Schraubenabdeckung, Seite	Cover f. screw, side	061410