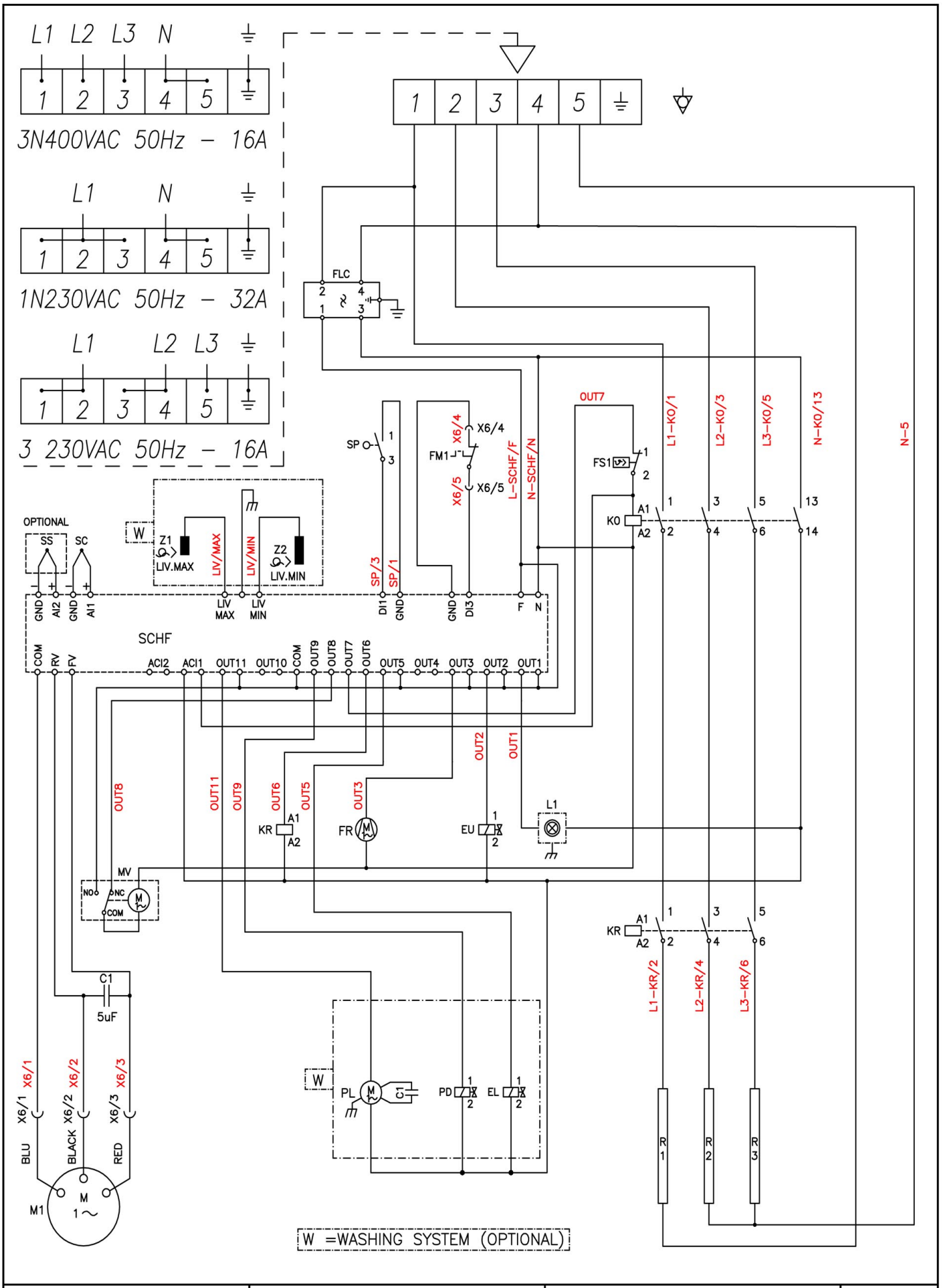

Bartscher	Kombidämpfer E 5110RS Artikel-Nr.: 116526W	Schaltplan 02.05.2017	Seite 1/1