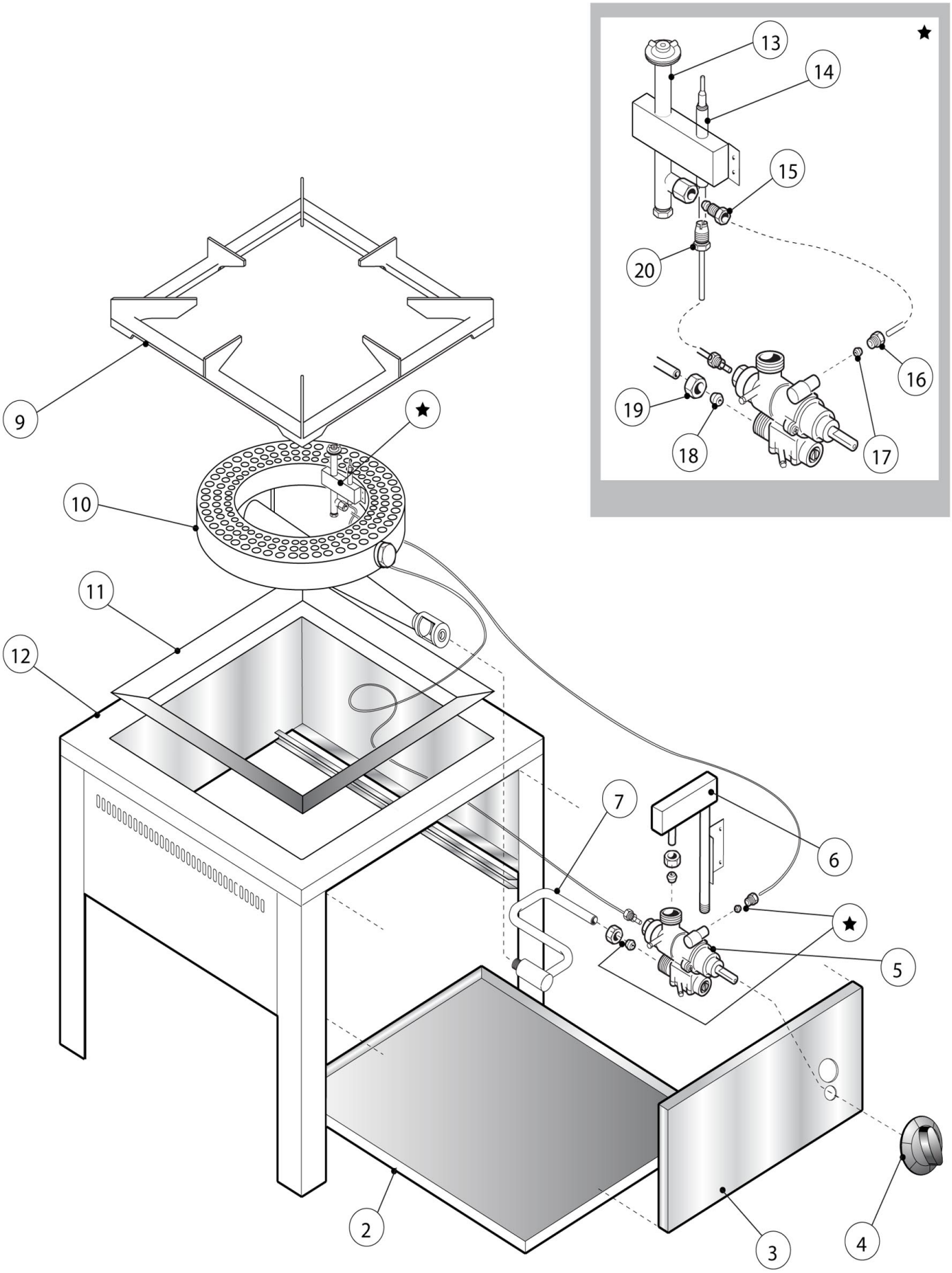

Bartscher	Hockerkocher G-WB 1K1250 XL Artikel-Nr.: 1050603	Explosionszeichnung 03.05.2017	Seite 1/2

Pos.	Artikelbeschreibung	Description of item	Artikel Nr./Item No.
2	Auffangschublade	Drip drawer	E02520212
3	Frontblende	Front panel	E02530756
4	Knebel	Knob	02599004
5	Gashahn m. Muttern u. Klemmring	Gas tap w. nuts a. clamping ring	019402
6	Gasanschlussrohr	Gas connection pipe	02520151
7	Gasleitung m. Düsenstock	Gas pipe f. nozzle	02520149
9	Gussrippenrahmen	Pan support	010602
10	Brenner	Burner	011312
11	Rahmen	Frame	E02520213
12	Gestell	Feet base	E02520152
13	Zündbrenner m. Allgasdüse, D 20	Ignition burner w. nozzle, D 20	010827
14	Thermoelement	Thermocouple	E0MA90520
15	Verschraubung z. Gasleitung	Screw connection f. gas pipe	0A011608
16	Verschraubung M10 x 1/4	Screw connection M10 x 1/4	0673500
17	Schneidring	Cutting ring	0MA673600
18	Schneidring D 16	Cutting ring D 16	06A016500
19	Mutter	Nut	02530746
20	Schlitzschraube M 10 x 1	Slotted-head screw M10x1	0101262
o. Abb./ no pic.	Zünddüse, Propan/Erdgas, D 20	Ignit.nozzle, propane/nat.gas, D 20	07042005