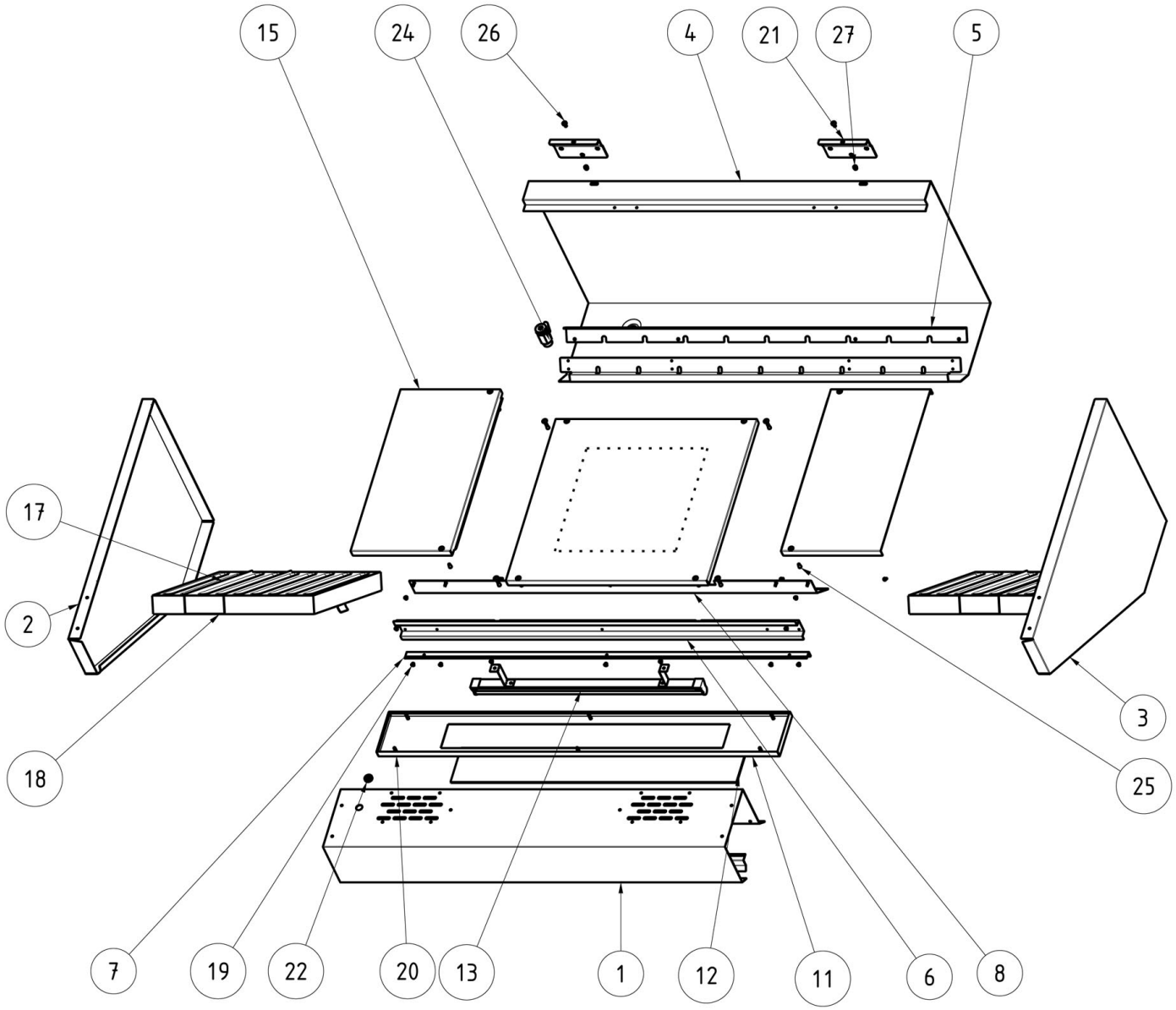

Bartscher	Dunstabzugshaube 700-W1000 Artikel-Nr.: 272107	Explosionszeichnung 13.03.2020	Seite 1/2

Pos.	Artikelbeschreibung	Description of item	Artikel Nr./Item No.
12	Plexiglas	Plexiglass	E051154
13	LED-Lampe 8W	LED-lamp 8W	E051119
15	Abdeckung	Cover	E011120
17	Abstandshalter L100	Spacer L100	E011125
18	Flammschutzfilter 40x40x2	Flame protection filter 40x40x2	E011132
19	Blindkappe	Blind cap	E011133
20	Schraube, Kreuzschlitz 4-8x25	Screw, cross recessed 4-8x25	Auf Anfrage/on request
21	Befestigung	Fixing	E011134
22	Zugentlastung	Strain relief	E011135
23	Schraube, Kreuzschlitz 3-5x15	Screw, cross recessed 3-5x15	Auf Anfrage/on request
24	Ventil	Valve	E011136
25	Schraubenabdeckung	Screw cover	Auf Anfrage/on request
26	Schraube, Kreuzschlitz M5x10	Screw, cross recessed M5x10	Auf Anfrage/on request
27	Mutter M5	Nut M5	Auf Anfrage/on request