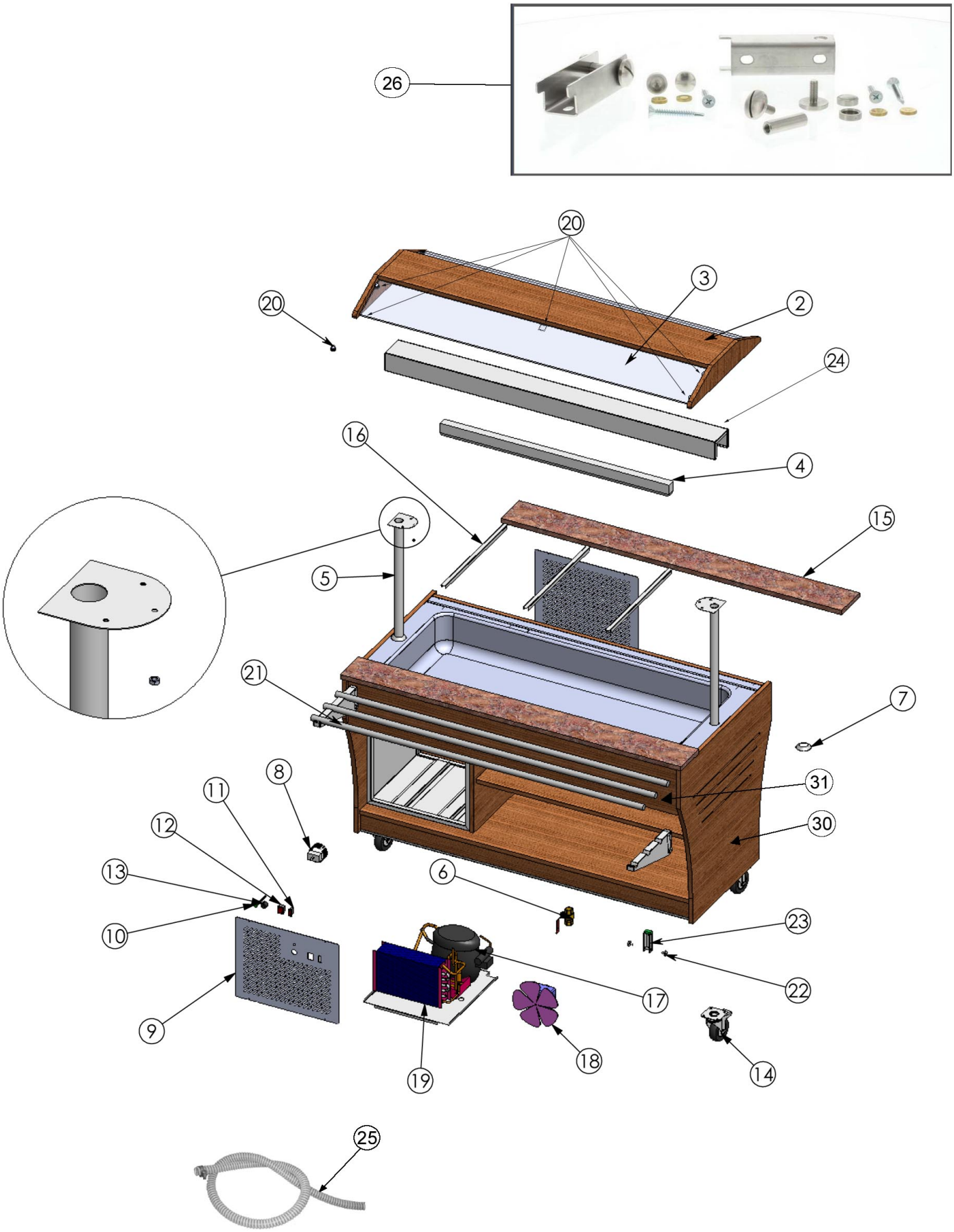

Bartscher	Buffetwagen, kalt, 4x 1/1GN, T150 Artikel-Nr.: 125513	Explosionszeichnung 19.10.2015	Seite 1/2

Pos.	Artikelbeschreibung	Description of item	Artikel Nr./Item No.
2	Abdeckung, Holz	Wooden cover	052994
3	Abdeckung, Glas	Glass cover	052305
4	Beleuchtung 28W	Lighting 28 W	052989
5	Haltestange	Support	052947
6	Ablasshahn	Drain cock	052948
7	Abdeckung z. Haltestange	Support cover	052983
8	Thermostat	Thermostat	052984
9	Bedienblende	Panel cover	052990
10	Kontrolllampe, grün, komplett	Indicator light, green, complete	043828
11	Schalter, Ein - Aus	Switch, on-off	052991
12			
13	Knebel z. Thermostat	Knob f. thermostat	052992
14	Rad o. Bremse	Wheel without brake	052956
	Rad m. Bremse	Wheel w. brake	052957
15	Arbeitsplatte, Granit	Granite working plate	052996
16	Zwischensteg 530mm	GN pan basis 530mm	A120602
17	Kompressor	Compressor	052997
18	Kondensatorlüfter	Condenser ventilator	052988
19	Kondensator	Condenser	052965
20	Glashalterung	Glass holder	052450
	Glashalterung, mitte	Glass holder, middle	E051075
21	Tablettrutsche	Tray slide	125503
22	Schraube	Screw	
23	Halterung	Support	
24	Lampenfassung	Lamp holder	052978
25	Schlauch f. Wasserablauf	Hose f. water outlet	E0SHBRPL0003
26	Befestigungs-Set für Tablettrutsche	Installation materials for tray slide	052927
30	Abdeckung seitlich, Holz	Side cover, wood	E00101
31	Abdeckung vorne o. hinten, Holz	Front or back cover, wood	E0140102
o. Abb./	Schraubenabdeckung, Vorderseite	Cover f. screw, font side	061409
n. pic.	Schraubenabdeckung, Seite	Cover f. screw, side	061410