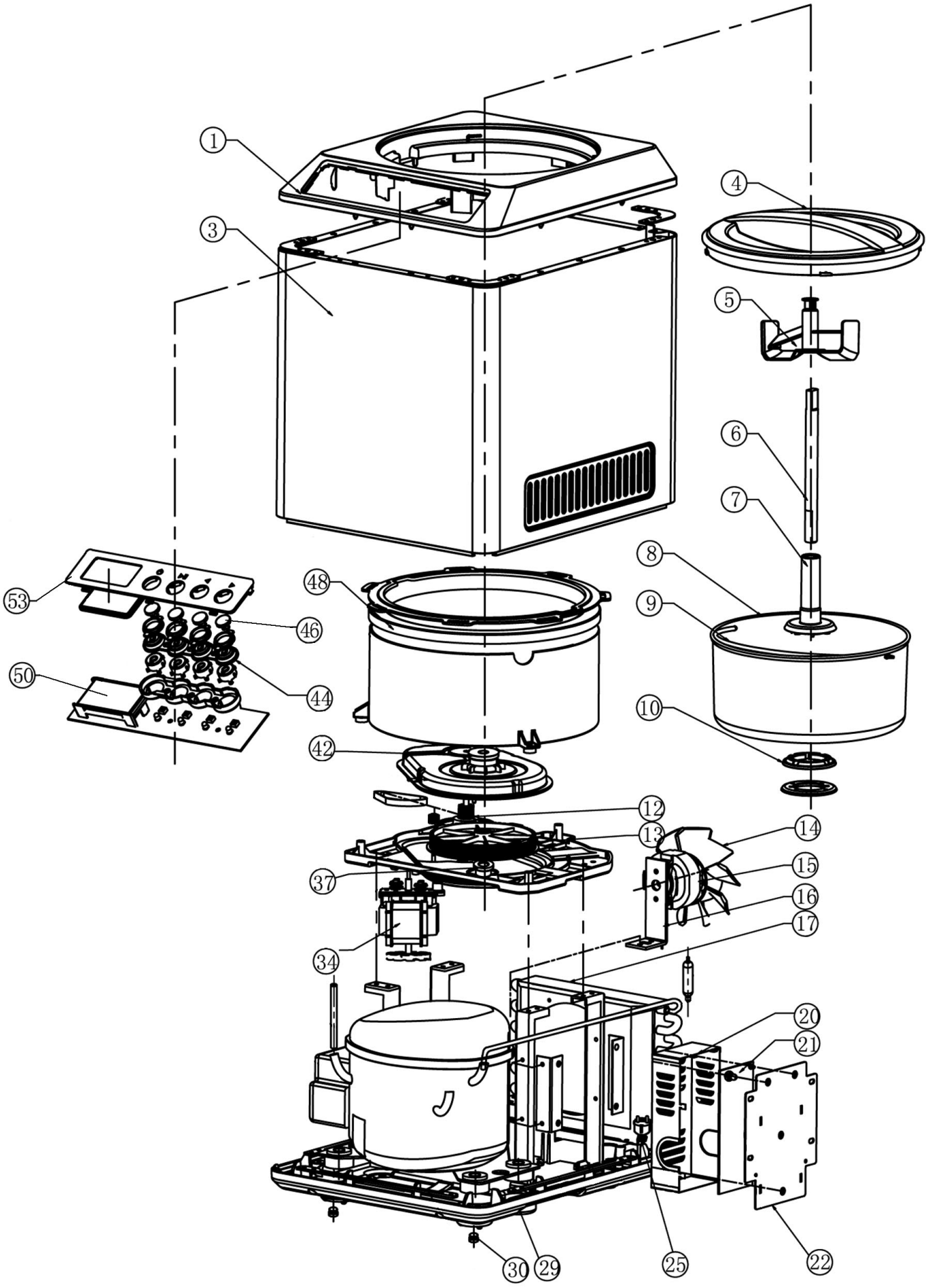


| | | | |
|---|---|---|---|
| Bartscher | Eismaschine 2L<br>Artikel-Nr.: 135017 | Explosionszeichnung<br>14.12.2015 | Seite 1/2 |

| Pos. | Artikelbeschreibung | Description of item | Artikel Nr./Item No. |
|---|---|---|---|
| 1 | Abdeckung oben | Top cover | E01350171 |
| 3 | Gehäuse | Housing | E01350173 |
| 4 | Deckel | Lid | E01350174 |
| 5 | Rührwerk | Stirrer | E01350175 |
| 6 | Achse | Axis | E01350176 |
| 7 | Achse | Axis | E01350177 |
| 8+9 | Eisbehälter 2L inkl. Griff | Ice container 2L with handle | E01350178 |
| 9 | Griff z. Eisbehälter | Handle f. ice container | E01350179 |
| 10 | Dichtring, Silikon | Sealing ring, silicone | E013501710 |
| 12 | Zahnrad | Gear wheel | E013501712 |
| 13 | Zahnrad | Gear wheel | E013501713 |
| 14 | Lüfterflügel | Fan blade | E013501714 |
| 15 | Lüftermotor 13W | Fan motor 13W | E013501715 |
| 16 | Halterung | Holder | E013501716 |
| 17 | Kondensator | Condenser | E013501717 |
| 20 | Abdeckung | Cover | E013501720 |
| 21 | Leistungsplatine | Power PCB | E013501721 |
| 22 | Halterung | Holder | E013501722 |
| 25 | Anschlusskabel | Power cord | E013501725 |
| 29 | Bodenplatte | Bottom plate | E013501729 |
| 30 | Fuß, Gummi | Base, rubber | E013501730 |
| 34 | Motor 40W, 220-240V, 50Hz | Motor 40W, 220-240V, 50Hz | E013501734 |
| 37 | Zahnrad | Gear wheel | E013501737 |
| 42 | Dichtung, Silikon | Sealing, silicone | E013501740 |
| 44 | Halterung | Holder | E013501742 |
| 46 | Knopf | Button | E013501744 |
| 50 | Bedienplatine | Control PCB | E013501748 |
| 53 | Bedienpanel | Control panel | E013501751 |
| o.Abb/n.pc | Eisschaber | Ice cream spatula | E013501754 |
| o.Abb/n.pc | Messbecher 250 | Measuring cup 250 | E013501755 |