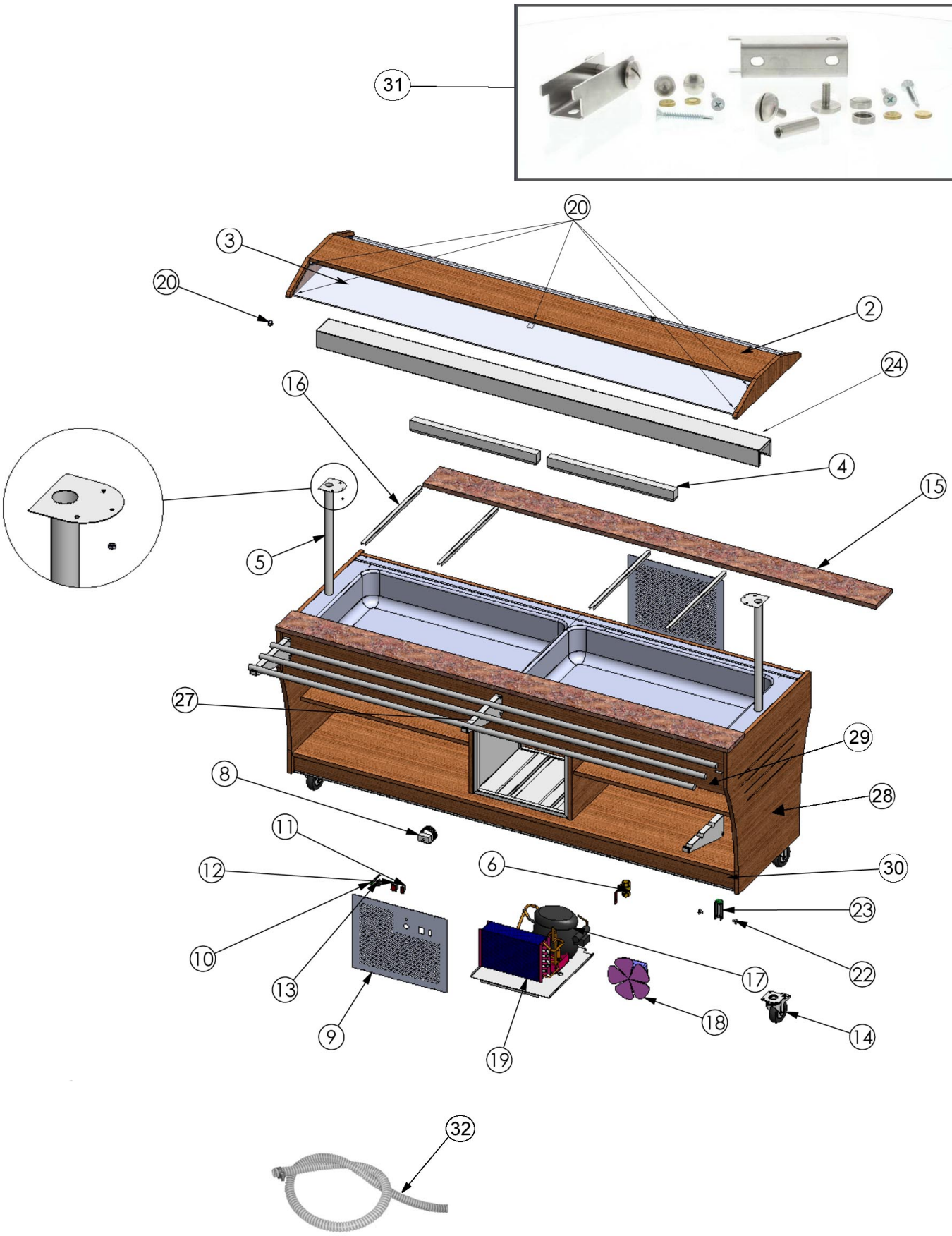

Bartscher	Buffetwagen, kalt, 6x 1/1 GN Artikel-Nr.: 125524	Explosionszeichnung 20.12.2019	Seite 1/2

Pos.	Artikelbeschreibung	Description of item	Artikel Nr./Item No.
2	Abdeckung, Holz	Wooden cover	E053988
3	Abdeckung, Glas	Glass cover	052999
4	Beleuchtung 14 W	Lighting 14 W	052982
5	Haltestange	Support	052947
6	Ablasshahn	Drain cock	052948
7	Abdeckung z. Haltestange	Support cover	052983
8	Thermostat	Thermostat	052984
9	Bedienblende	Panel cover	052990
10	Kontrolllampe, grün, komplett	Indicator light, green, complete	043828
11	Schalter, Ein - Aus	Switch, on-off	052991
12			
13	Knebel z. Thermostat	Knob f. thermostat	052992
14	Rad o. Bremse	Wheel without brake	052956
	Rad m. Bremse	Wheel w. brake	052957
15	Arbeitsplatte, Granit	Granite working plate	052300
16	Zwischensteg, 530 mm	Intermediate bar, 530 mm	A120602
17	Kompressor	Compressor	052997
18	Kondensatorlüfter	Condenser ventilator	052988
19	Kondensator	Condenser	052965
20	Glashalterung	Glass holder	052450
21-23	Tablettrutsche 1 Stück, 6 x 1/1GN	Tray slide, 1 piece, 6 x 1/1 GN	125504
24	Lampenfassung	Lamp holder	052301
27	Halterung	Holder	E051101
28	Abdeckung seitlich, Holz	Side cover, wood	E051103
29	Abdeckung vorne o. hinten, Holz	Front or back cover, wood	E051107
30	Abdeckung unten, Holz	Lower cover, wood	E051108
31	Befestigungs-Set f. Tablettrutsche	Installation materials f. tray slide	052927
32	Schlauch f. Wasserablauf	Hose f. water outlet	E0SHBRPL0003
o.Abb/.npic	Schraubenabdeckung, Vorderseite	Cover f. screw, font side	061409
o.Abb/.npic	Schraubenabdeckung, Seite	Cover f. screw, side	061410