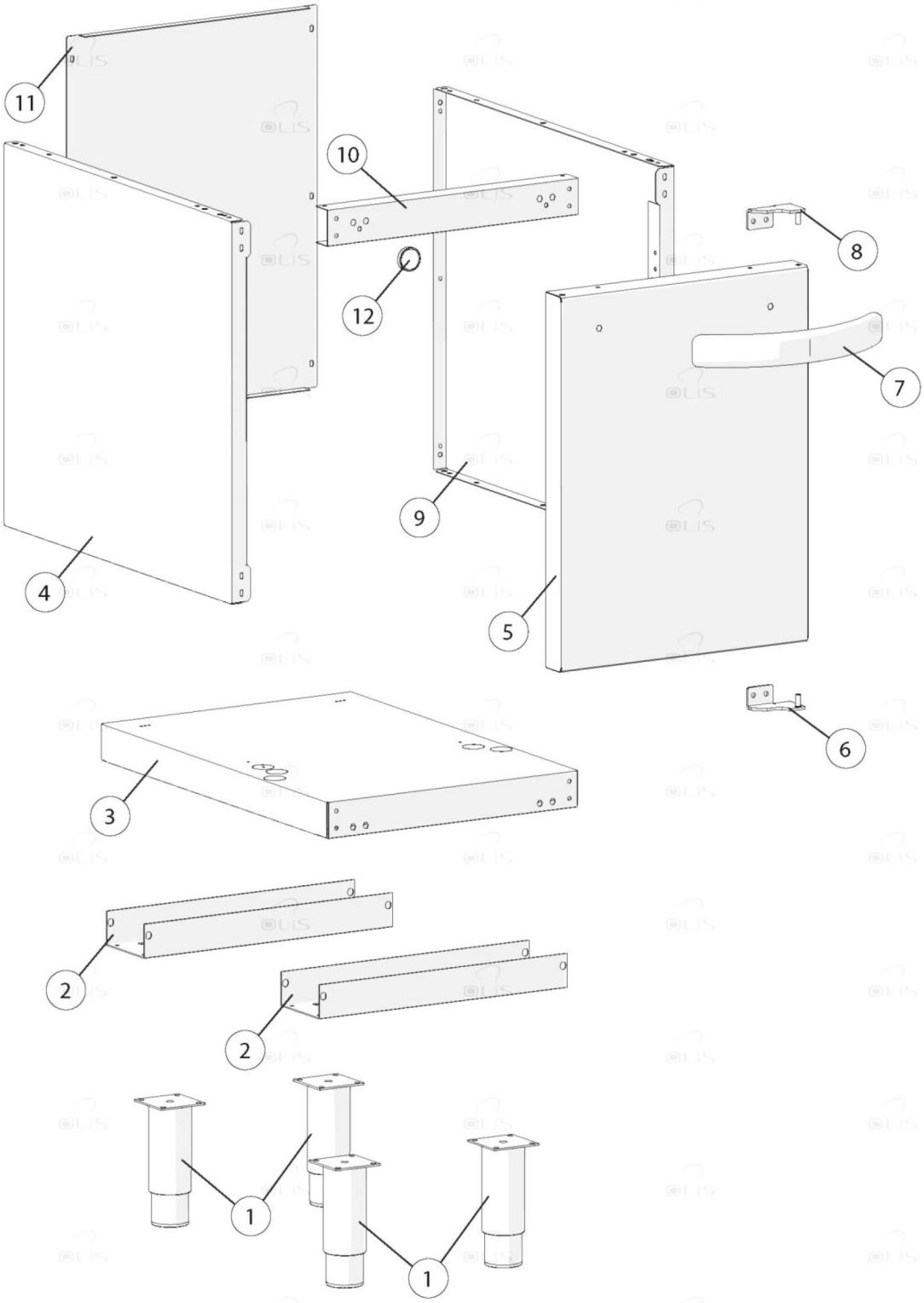

Bartscher	Unterbau 700FX-O400 Artikel-Nr.: 283447	Explosionszeichnung Datum 24.04.2024	Seite 1 / 2

Pos.	Artikelbeschreibung	Description of item	Artikel Nr./Item No.
1	Fuß	Base	06086113
6	Scharnier Set unten Rechts + oben Links	Hinge set bottom right + top left	E0BN2547870
8	Scharnier Set unten Links + oben Rechts	Hinge set bottom left+ top right	E0BN2547860
12	Magnet z. Tür	Magnet f. door	0587700