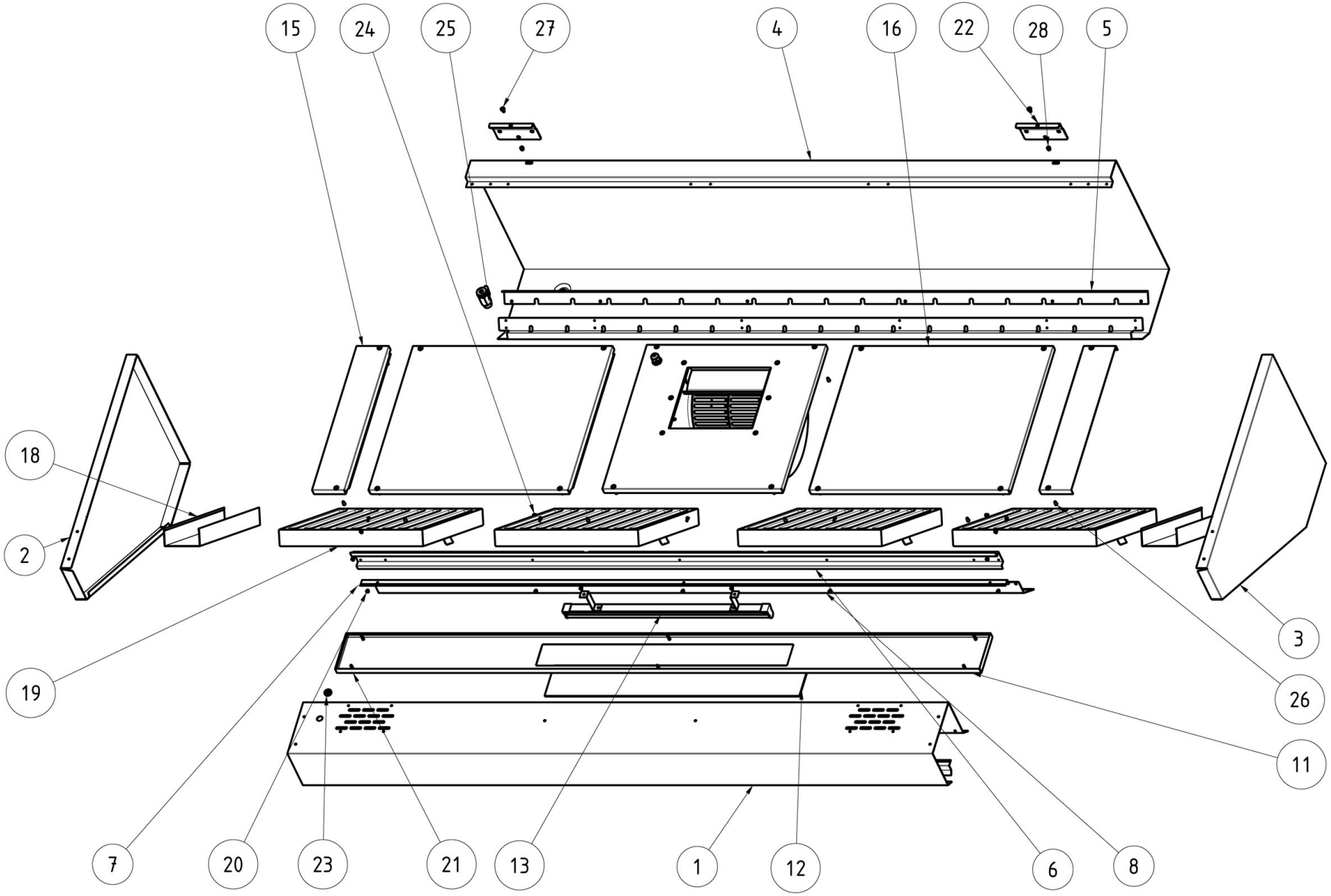

Bartscher	Dunstabzugshaube 700M-W1800 Artikel-Nr.: 271187	Explosionszeichnung 12.03.2020	Seite 1/3

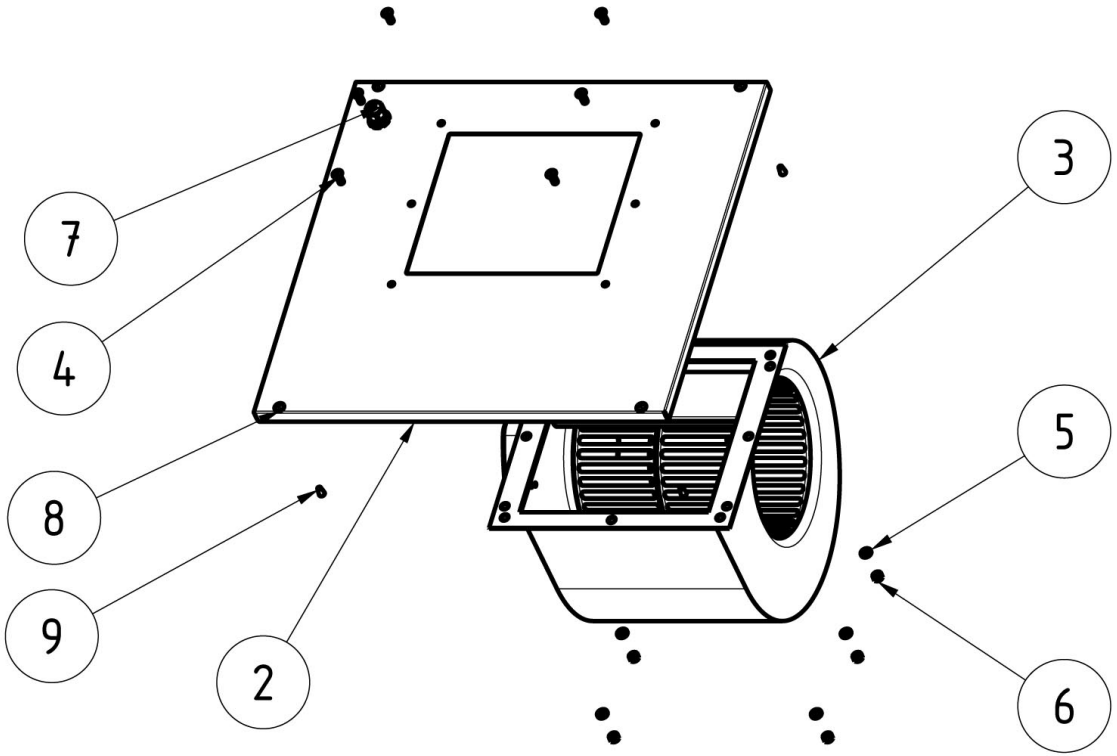

Bartscher	Dunstabzugshaube 700M-W1800 Artikel-Nr.: 271187	Explosionszeichnung 12.03.2020	Seite 2/3

Pos.	Artikelbeschreibung	Description of item	Artikel Nr./Item No.
Seite / Page 1:			
12	Plexiglas	Plexiglass	E051154
13	LED-Lampe 8W	LED-lamp 8W	E051119
15	Abdeckung	Cover	E011124
16	Abdeckung	Cover	E011129
18	Abstandshalter L100	Spacer L100	E011125
19	Flammschutzfilter 40x40x2	Flame protection filter 40x40x2	E011132
20	Blindkappe	Blind cap	E011133
21	Schraube, Kreuzschlitz 4-8x25	Screw, cross recessed 4-8x25	Auf Anfrage/on request
22	Befestigung	Fixing	E011134
23	Zugentlastung	Strain relief	E011135
24	Schraube, Kreuzschlitz 3-5x15	Screw, cross recessed 3-5x15	Auf Anfrage/on request
25	Ventil	Valve	E011136
26	Schraubenabdeckung	Screw cover	Auf Anfrage/on request
27	Schraube, Kreuzschlitz M5x10	Screw, cross recessed M5x10	Auf Anfrage/on request
28	Mutter M5	Nut M5	Auf Anfrage/on request
Seite / Page 2:			
2	Abdeckung	Cover	E011138
3	Motor 145W	Motor 145W	E011139
4	Senkkopfschraube M6x16	Countersunk screw M6x16	Auf Anfrage/on request
5	Unterlegscheibe	Flat washer	Auf Anfrage/on request
6	Mutter M6	Nut M6	Auf Anfrage/on request
7	Zugentlastung	Strain relief	E011142
8	Schraube, Kreuzschlitz 4-8x25	Screw, cross recessed 4-8x25	Auf Anfrage/on request
9	Schraubenabdeckung	Screw cover	Auf Anfrage/on request