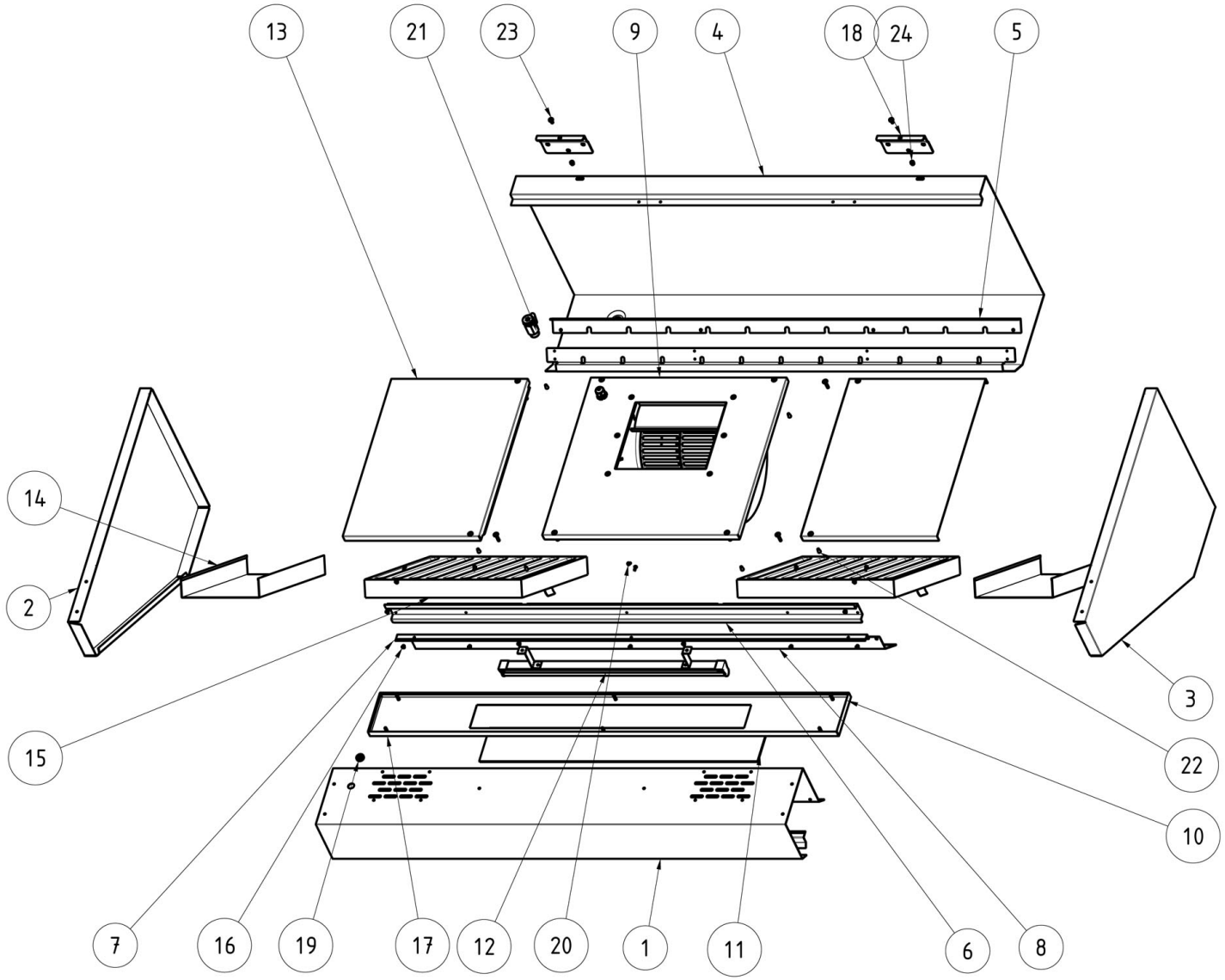

Bartscher	Dunstabzugshaube 700M-W1200 Artikel-Nr.: 271127	Explosionszeichnung 12.03.2020	Seite 1/3

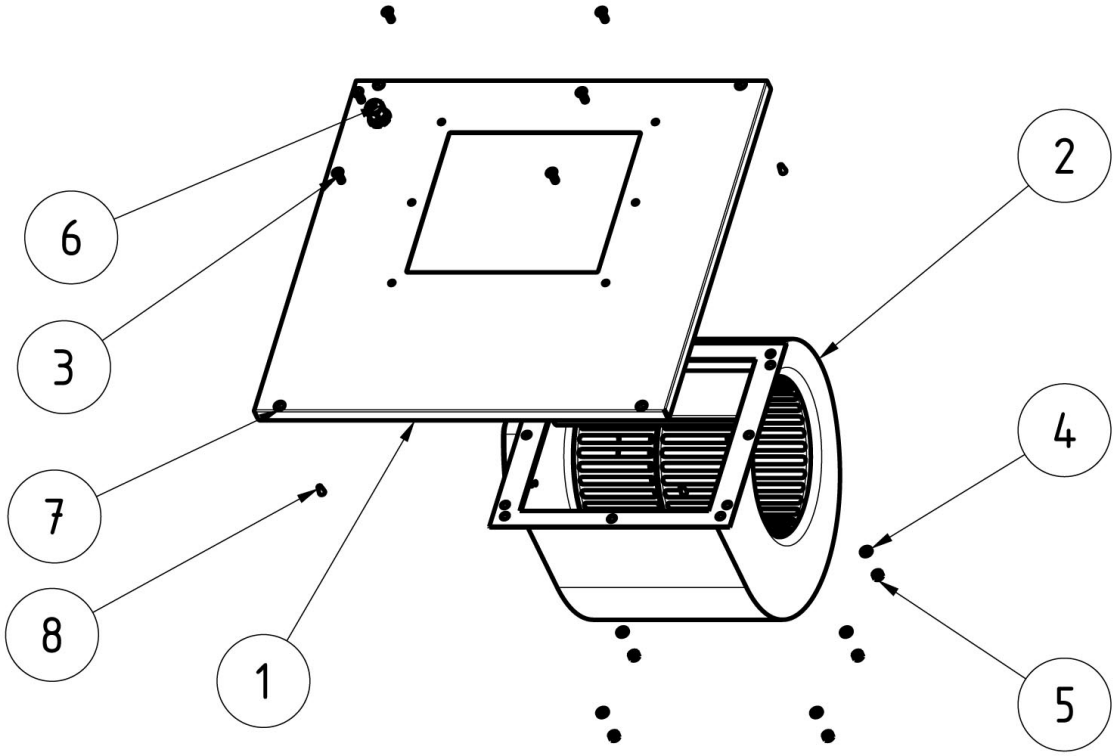

Bartscher	Dunstabzugshaube 700M-W1200 Artikel-Nr.: 271127	Explosionszeichnung 12.03.2020	Seite 2/3

Pos.	Artikelbeschreibung	Description of item	Artikel Nr./Item No.
Seite / Page 1:			
9	Abdeckung	Cover	E051153
11	Plexiglas	Plexiglass	E051154
12	LED-Lampe 8W	LED-lamp 8W	E051119
13	Abdeckung	Cover	E011121
14	Abstandshalter L200	Spacer L200	E011127
15	Flammschutzfilter 40x40x2	Flame protection filter 40x40x2	E011132
16	Blindkappe	Blind cap	E011133
17	Schraube, Kreuzschlitz 4-8x25	Screw, cross recessed 4-8x25	Auf Anfrage/on request
18	Schraube, Kreuzschlitz 4-8x25	Screw, cross recessed 4-8x25	Auf Anfrage/on request
19	Zugentlastung	Strain relief	E011135
20	Schraube, Kreuzschlitz 3-5x15	Screw, cross recessed 3-5x15	Auf Anfrage/on request
21	Ventil	Valve	E011136
22	Schraubenabdeckung	Screw cover	Auf Anfrage/on request
23	Schraube, Kreuzschlitz M5x10	Screw, cross recessed M5x10	Auf Anfrage/on request
24	Mutter M5	Nut M5	Auf Anfrage/on request
Seite / Page 2:			
1	Abdeckung	Cover	E011138
2	Motor 145W	Motor 145W	E011139
3	Senkkopfschraube M6x16	Countersunk screw M6x16	Auf Anfrage/on request
4	Unterlegscheibe	Flat washer	Auf Anfrage/on request
5	Mutter M6	Nut M6	Auf Anfrage/on request
6	Zugentlastung	Strain relief	E011142
7	Schraube, Kreuzschlitz 4-8x25	Screw, cross recessed 4-8x25	Auf Anfrage/on request
8	Schraubenabdeckung	Screw cover	Auf Anfrage/on request